华黎泵业

HUALI BENGYE

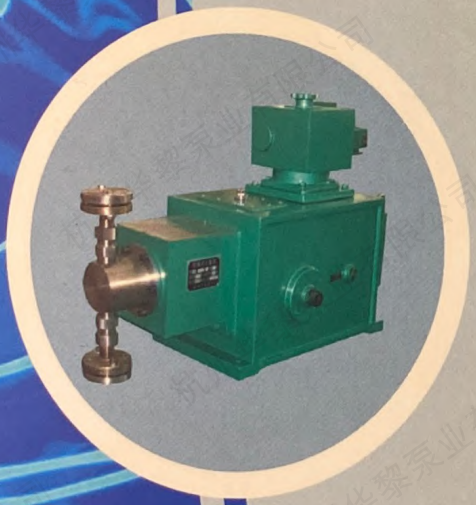

杭州华黎泵业有限公司

杭州华黎泵业有限公司

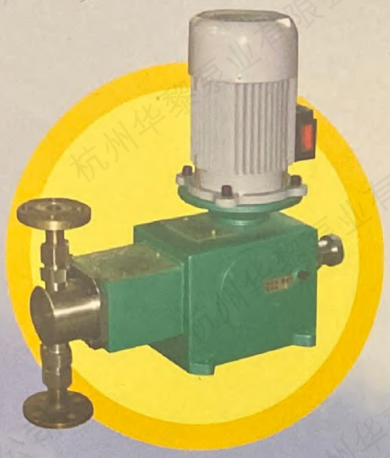

J-X

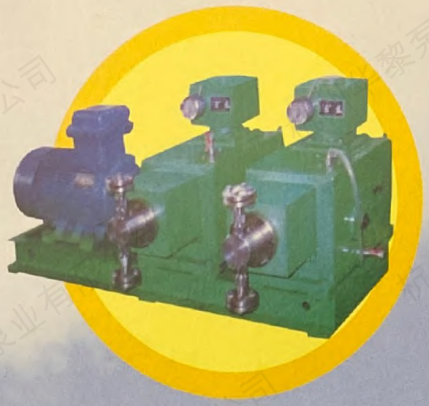

2J-D(T)

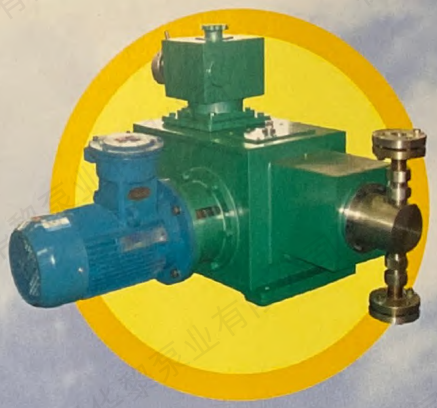

J-T

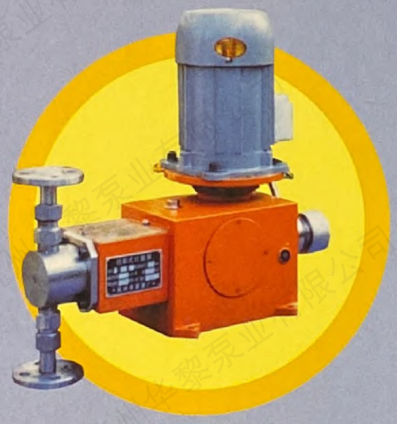

J-X$_{II}$

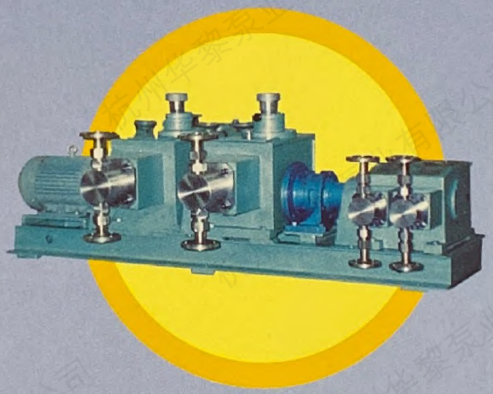

多联泵

J-D(T)M

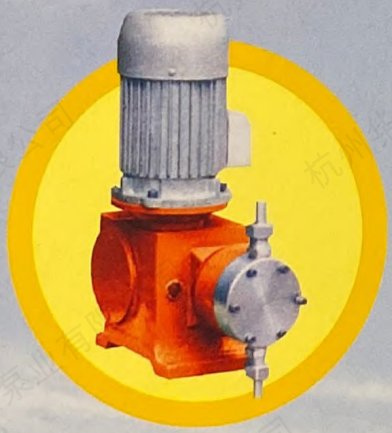

J-M

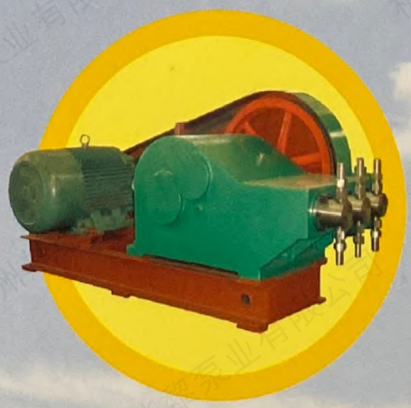

3DT-III

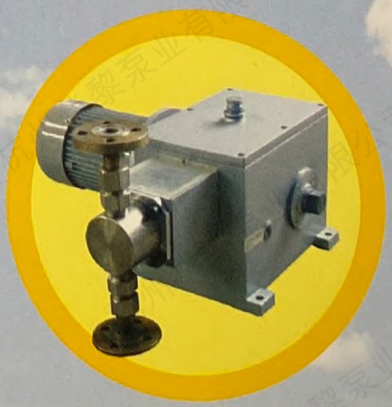

J-Z$_{II}$

目录

公司简介及设备特点 1

J-W(0.4机座)型柱塞式计量泵性能参数表及外型安装尺寸 2

2J-W(0.4机座)型柱塞式计量泵性能参数表及外型安装尺寸 3

3J-W(0.4机座)型柱塞式计量泵性能参数表及外型安装尺寸 4

J-MX(1.6机座)型隔膜式、J-X(1.6机座)型柱塞式
计量泵性能参数表及外型安装尺寸 5

2J-XM(1.6机座)隔膜式、2J-X(1.6机座)型柱塞式计量泵性能参数表
J-XM液压隔膜计量泵外型安装尺寸 6

3J-XM(1.6机座)型隔膜式、3J-X(1.6机座)型柱塞式
计量泵性能参数表及外型安装尺寸 7

J-ZM(5.0机座)型液压隔膜式、J-Z(5.0机座)型柱塞式
计量泵性能参数表及外型安装尺寸 8

2J-ZM(5.0机座)型液压隔膜式、2J-Z(5.0机座)型柱塞式
计量泵性能参数表及外型安装尺寸
J-ZM液压隔膜计量泵外型安装尺寸 9

3J-ZM(5.0机座)型液压隔膜式、3J-Z(5.0机座)型柱塞式
J-ZM液压隔膜计量泵外型安装尺寸 10

J-DM(12.5机座)型液压隔膜式、J-D(12.5机座)型柱塞式
计量泵性能参数表及外型安装尺寸 11

2J-DM(12.5机座)型液压隔膜式、2J-D(12.5机座)型柱塞式
计量泵性能参数表及外型安装尺寸
J-DM、TM液压隔膜泵外型安装尺寸 12

3J-DM(12.5机座)型液压隔膜式、3J-D(12.5机座)型柱塞式
计量泵性能参数表及外型安装尺寸 13

T-TM(25机座)型液压隔膜式、T-T(25机座)型柱塞式
计量泵性能参数表及外型安装尺寸
JZ、JD、JT型计量泵不同流量法兰尺寸表 14

2T-TM(25机座)型液压隔膜式、2T-T(25机座)型柱塞式
计量泵性能参数表及外型安装尺寸 15

3T-TM(25机座)型液压隔膜式、3T-T(25机座)型柱塞式
计量泵性能参数表及外型安装尺寸
多联(缸)泵外型及安装尺寸 16

JM型机械驱动隔膜式计量泵技术参数表及外型安装尺寸
JH型活塞式加药泵技术参数表 17

超临界CO_2萃取专用泵技术参数表 18

3DT型电动往复泵技术参数表及外型安装尺寸 19~20

成套加药装置型号表示法
加药方式或药剂代号 21

CT系列成套化学加药装置主要技术参数表 22

磷酸盐成套加药装置 23~24

氨成套加药装置 25~27

公司简介

杭州华黎泵业有限公司是国内从事计量泵和以计量泵为主机的成套加药装置、高压微反装置和超临界流体萃取设备的研发和生产的专业企业。在浙江省机电设计研究院、中国轻工总会自动化研究院、中国科学研究院、天津大学、浙江大学作强大的技术后盾，具有十多年生产制造的历史、积累了计量泵和以计量泵为主机的成套加药装置、高压微反装置和超临界流体萃取设备的研究设计、研发和生产经验。产品的独特结构设计已获得多项国家专利，并获得了浙江省技术监督局颁发的《产品质量检查合格证》，公司已通过了ISO9002质量体系认证。同时具备压力容器制造许可证。

公司在会同中科院、大专院校及几家研究院等单位从事超临界技术研究的专家、教授与公司技术人员一起在总结和吸取美国、法国、德国等国外先进设备之优点、及多家科研单位在研制、组装、使用超临界设备中的经验教训，结合公司多年来生产CO_2专用计量泵的经验和机械加工之优势研制成功的一种目前较为先进具有多方面优势的超临界和反应实验和小型生产设备，设备的几大特点倍受同行专家的广泛共识，产品受到用户的好评。

公司的服务宗旨是以可靠的性能，优越的质量，低廉的价格，周到的售后服务,对产品质量实行“三包”。公司还拥有一批高水准、技术过硬的售后服务专业人员。公司正努力把产品的“三包”向产品的“三保”，既保证提供优质的产品，充足的条件和一流的售后服务方面发展，以确保公司产品让用户满意使用。

设备特点

我公司计量泵的特点:

1.产品规格全。现有柱塞式、隔膜式计量泵两大类。8个机座系列，近千种规格，计量泵流量范围为:0.16~18900L/h，最高排出压力达50MPa，高温达450°C，粘度800mm²/s。

2.计量准确。流量可在10%~100%。范围内作任意调节，选取理想的流量值，其计量精度在±1%以内。

3.流量调节方便。可手动、电动两种调节方式，可分别进行调节，也可同时才用两种调节方式；可就地调节控制，也可远距离操作由计算机进行程序控制。

4.耐腐蚀性强。我厂备有多种材料，用于液体过流部件，能适应各类强腐蚀介质的需要。

5.根据用户需要，提供以柱塞式、隔膜式计量泵为主体的成套加药装置，并可供给配件，如：安全阀、蓄能器、过滤器、阀门、背压阀等。

6.对用户进行全面服务:

售前帮助客户选型，配合客户设计；售后产品三包，三包期一年，并可根据用户要求，在产品安装、调试和使用过程中派人员到现场服务；提供备品备件。

请客户在订货时注意一下几点:

1.请明确产品型号、流量、压力、介质名称、介质粘度、介质温度、材料要求、工作环境（如是否防爆等）、参数和其他技术要求。

2.性能特殊的产品，请和本公司技术科联系，并签订有关技术协议书，以详细确定其特殊(如加温、保温、冷却等)要求。

感谢各位客户精诚合作!

型号表示法

2 J—Z M 500/1.6 R B Ⅳ

- Ⅳ：液缸过流部分材料代号
- B：配防爆电机，普通电机不标
- R：特殊性能代号
- 1.6：额定排出压力(MPa)
- 500：额定流量(L/h)
- M：隔膜式、柱塞式不标
- Z：机座代号
- J：计量泵代号
- 2：联(缸)数、单缸不标

液缸过流部分主要材料

材料代号	Ⅲ	Ⅳ	Ⅴ	Ⅵ	Ⅶ	Ⅷ	Ⅸ	Ⅹ
材料牌号	2Cr13	1Cr18Ni9Ti	1Cr18Ni 12M02Ti	PVC	聚四氟乙烯	陶瓷	玻璃 红宝石	镍铬铁钼合金

J-W(0.4机座)型柱塞式计量泵性能参数表

型　号	额定流量 L/h	额定排出压力MPa	柱塞直径 mm	行程 mm	泵速 min^{-1}	配用电机 型号	配用电机 功率kw	进口直径 mm	出口直径 mm	重量 kg
J-W0.2/10	0.2	10	3	20	36		0.12	3	3	
J-W0.2/50	0.2	50	3	20	36		0.18	3	3	
J-W0.25/8	0.25	8	3	20	46		0.12	3	3	
J-W0.25/40	0.25	40	3	20	46		0.18	3	3	
J-W0.32/6.3	0.32	6.3	3	20	46		0.12	3	3	
J-W0.32/32	0.32	32	3	20	46		0.18	3	3	
J-W0.4/5	0.4	5	4	20	36		0.12	3	3	
J-W0.4/25	0.4	25	4	20	36		0.18	3	3	
J-W0.5/4	0.5	4	4	20	46		0.12	3	3	
J-W0.5/20	0.5	20	4	20	46		0.18	3	3	
J-W0.63/3.2	0.63	3.2	4	15	72		0.12	3	3	
J-W0.63/16	0.63	16	4	15	72		0.18	3	3	
J-W0.8/2.5	0.8	2.5	4	20	72		0.12	3	3	
J-W0.8/12.5	0.8	12.5	4	20	72		0.18	3	3	
J-W1/2	1	2	5	15	72		0.12	3	3	
J-W1/10	1	10	5	15	72		0.18	3	3	
J-W1.3/1.6	1.3	1.6	5	20	72		0.12	3	3	
J-W1.3/8	1.3	8	5	20	72		0.18	3	3	
J-W1.6/1.3	1.6	1.3	6	15	72		0.12	3	3	
J-W1.6/6.3	1.6	6.3	6	15	72		0.18	6	6	
J-W2/1.0	2	1	6	20	72		0.12	6	6	
J-W2/5.0	2	5	6	20	72		0.18	6	6	
J-W2.5/0.8	2.5	0.8	6	20	93		0.12	6	6	
J-W2.5/4.0	2.5	4	6	20	93		0.18	6	6	
J-W3.2/0.63	3.2	0.63	8	15	72		0.12	6	6	
J-W3.2/3.2	3.2	3.2	8	15	72		0.18	6	6	
J-W4.5/0.5	4.5	0.5	10	15	72		0.12	6	6	
J-W4.5/2.5	4.5	2.5	10	15	72		0.18	6	6	
J-W6.3/0.4	6.3	0.4	12	15	72		0.12	6	6	
J-W6.3/2.0	6.3	2.0	12	15	72		0.18	6	6	
J-W8/0.32	8	0.32	12	20	72		0.12	8	8	
J-W8/1.6	8	1.6	12	20	72		0.18	8	8	
J-W10/0.25	10	0.25	12	20	93		0.12	8	8	
J-W10/1.3	10	1.3	12	20	93		0.18	8	8	
J-W12/0.2	12	0.2	16	15	72		0.12	8	8	
J-W12/1.0	12	1.0	16	15	72		0.18	8	8	
J-W16/0.8	16	0.8	16	20	72		0.12	8	8	
J-W20/0.63	20	0.63	16	20	93		0.18	8	8	

J-$^{W}_{X}$型计量泵外型安装尺寸

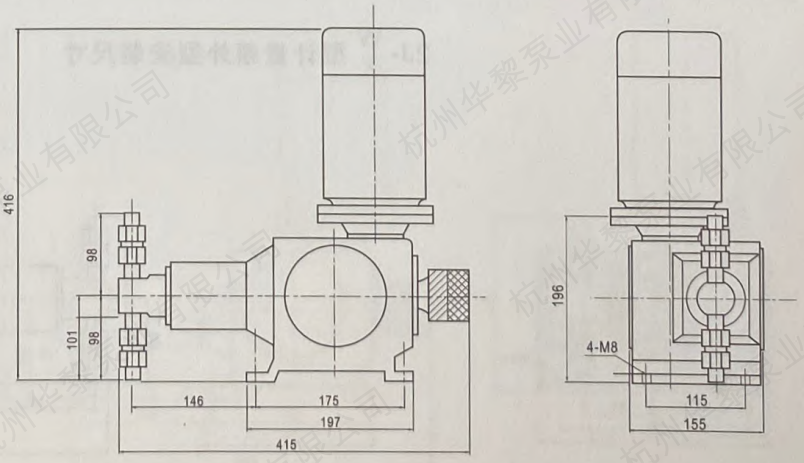

2J-W(0.4机座)型柱塞式计量泵性能参数表

型　号	额定流量 L/h	额定排出压力MPa	柱塞直径 mm	行程 mm	泵速 min^{-1}	配用电机		进口直径 mm	出口直径 mm	重量 kg
						型号	功率kw			
2J-W0.4/10	0.4	10	3	20	36		0.18	3	3	
2J-W0.4/50	0.4	50	3	20	36		0.37	3	3	
2J-W0.5/8	0.5	8	3	20	46		0.18	3	3	
2J-W0.5/40	0.5	40	3	20	46		0.37	3	3	
2J-W0.64/6.3	0.64	6.3	3	20	46		0.18	3	3	
2J-W0.64/32	0.64	32	3	20	46		0.37	3	3	
2J-W0.8/5	0.8	5	4	20	36		0.18	3	3	
2J-W0.8/25	0.8	25	4	20	36		0.37	3	3	
2J-W1/4	1	4	4	20	46		0.18	3	3	
2J-W1/20	1	20	4	20	46		0.37	3	3	
2J-W1.26/3.2	1.26	3.2	4	15	72		0.18	3	3	
2J-W1.26/16	1.26	16	4	15	72		0.37	3	3	
2J-W1.6/2.5	1.6	2.5	4	20	72		0.18	3	3	
2J-W1.6/12.5	1.6	12.5	4	20	72		0.37	3	3	
2J-W2/ 2	2	2	5	15	72		0.18	3	3	
2J-W2/10	2	10	5	15	72		0.37	3	3	
2J-W2.6/1.6	2.6	1.6	5	20	72		0.18	3	3	
2J-W2.6/8	2.6	8	5	20	72		0.37	3	3	
2J-W3.2/1.3	3.2	1.3	6	15	72		0.18	6	6	
2J-W3.2/6.3	3.2	6.3	6	15	72		0.37	6	6	
2J-W4/1.0	4	1	6	20	72		0.18	6	6	
2J-W4/5.0	4	5	6	20	72		0.37	6	6	
2J-W5/0.8	5	0.8	6	20	93		0.18	6	6	
2J-W5/4.0	5	4	6	20	93		0.37	6	6	
2J-W6.4/0.63	6.4	0.63	8	15	72		0.18	6	6	
2J-W6.4/3.2	6.4	3.2	8	15	72		0.37	6	6	
2J-W9/0.5	9	0.5	10	15	72		0.18	6	6	
2J-W9/2.5	9	2.5	10	15	72		0.37	6	6	
2J-W12.6/0.4	12.6	0.4	12	15	72		0.18	6	6	
2J-W12.6/2.0	12.6	2.0	12	15	72		0.37	6	6	
2J-W16/0.32	16	0.32	12	20	72		0.18	8	8	
2J-W16/1.6	16	1.6	12	20	72		0.37	8	8	
2J-W20/0.25	20	0.25	12	20	93		0.18	8	8	
2J-W20/1.3	20	1.3	12	20	93		0.37	8	8	
2J-W24/0.2	24	0.2	16	15	72		0.18	8	8	
2J-W24/1.0	24	1.0	16	15	72		0.37	8	8	
2J-W32/0.8	32	0.8	16	20	72		0.18	8	8	
2J-W40/0.63	40	0.63	16	20	93		0.37	8	8	

2J-$^{W}_{X}$型计量泵外型安装尺寸

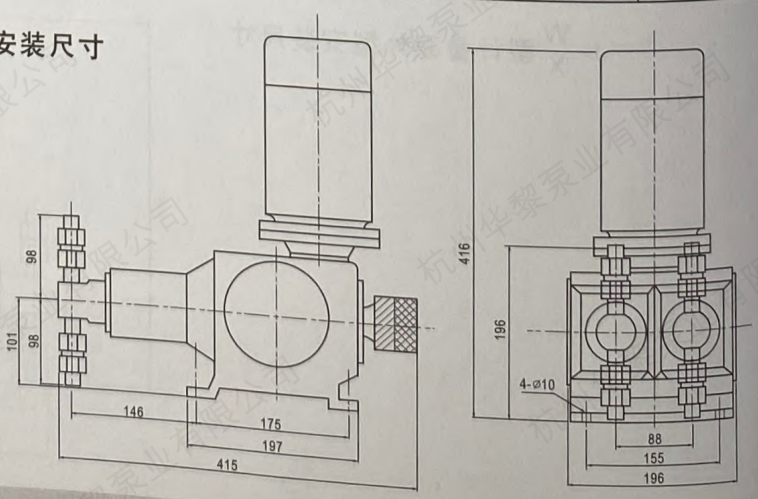

3J-W(0.4机座)型柱塞式计量泵性能参数表

型　号	额定流量 L/h	额定排出压力MPa	柱塞直径 mm	行程 mm	泵速 min^{-1}	配用电机		进口直径 mm	出口直径 mm	重量 kg
						型号	功率kw			
3J-W0.6/10	0.6	10	3	20	36		0.25	3	3	
3J-W0.6/50	0.6	50	3	20	36		0.37	3	3	
3J-W0.75/8	0.75	8	3	20	46		0.25	3	3	
3J-W0.75/40	0.75	40	3	20	46		0.37	3	3	
3J-W0.96/6.3	0.96	6.3	3	20	46		0.25	3	3	
3J-W0.96/32	0.96	32	3	20	46		0.37	3	3	
3J-W1.2/5	1.2	5	4	20	36		0.25	3	3	
3J-W1.2/25	1.2	25	4	20	36		0.37	3	3	
3J-W1.5/4	1.5	4	4	20	46		0.25	3	3	
3J-W1.5/20	1.5	20	4	20	46		0.37	3	3	
3J-W1.89/3.2	1.89	3.2	4	15	72		0.25	3	3	
3J-W1.89/16	1.89	16	4	15	72		0.37	3	3	
3J-W2.4/2.5	2.4	2.5	4	20	72		0.25	3	3	
3J-W2.4/12.5	2.4	12.5	4	20	72		0.37	3	3	
3J-W3/ 2	3	2	5	15	72		0.25	3	3	
3J-W3/10	3	10	5	15	72		0.37	3	3	
3J-W3.9/1.6	3.9	1.6	5	20	72		0.25	3	3	
3J-W3.9/8	3.9	8	5	20	72		0.37	3	3	
3J-W4.8/1.3	4.8	1.3	6	15	72		0.25	6	6	
3J-W4.8/6.3	4.8	6.3	6	15	72		0.37	6	6	
3J-W6/1.0	6	1	6	20	72		0.25	6	6	
3J-W6/5.0	6	5	6	20	72		0.37	6	6	
3J-W7.5/0.8	7.5	0.8	6	20	93		0.25	6	6	
3J-W7.5/4.0	7.5	4	6	20	93		0.37	6	6	
3J-W9.6/0.63	9.6	0.63	8	15	72		0.25	6	6	
3J-W9.6/3.2	9.6	3.2	8	15	72		0.37	6	6	
3J-W13.5/0.5	13.5	0.5	10	15	72		0.25	6	6	
3J-W13.5/2.5	13.5	2.5	10	15	72		0.37	6	6	
3J-W18.9/0.4	18.9	0.4	12	15	72		0.25	6	6	
3J-W18.9/2.0	18.9	2.0	12	15	72		0.37	6	6	
3J-W24/0.32	24	0.32	12	20	72		0.25	8	8	
3J-W24/1.6	24	1.6	12	20	72		0.37	8	8	
3J-W30/0.25	30	0.25	12	20	93		0.25	8	8	
3J-W30/1.3	30	1.3	12	20	93		0.37	8	8	
3J-W36/0.2	36	0.2	16	15	72		0.25	8	8	
3J-W36/1.0	36	1.0	16	15	72		0.37	8	8	
3J-W48/0.8	48	0.8	16	20	72		0.25	8	8	
3J-W60/0.63	60	0.63	16	20	93		0.37	8	8	

3J-$^{W}_{X}$型计量泵外型安装尺寸

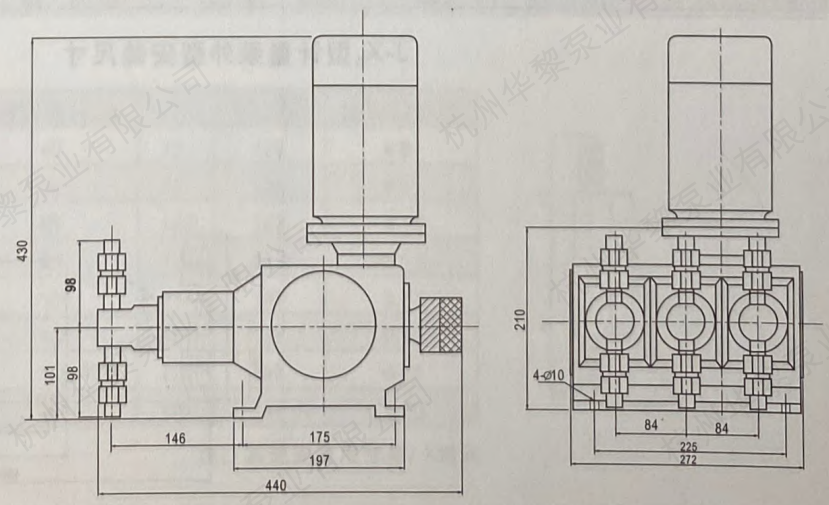

J-MX(1.6机座)型隔膜式
J-X(1.6机座)型柱塞式 计量泵性能参数表

型号		额定流量 L/h	额定排出压力MPa	柱塞直径 mm	行程 mm	泵速 min^{-1}	配用电机		进口直径 mm	出口直径 mm	重量 kg
隔膜式	柱塞式						型号	功率kw			
	J-X0.8/32	0.8	32	4	20	72		0.37	3	3	
	J-X0.8/50	0.8	50	4	20	72		0.55	3	3	
	J-X1.0/25	1.0	25	5	15	72		0.37	3	3	
	J-X1.0/50	1.0	50	5	15	72		0.55	3	3	
	J-X1.3/20	1.3	20	5	20	72		0.37	3	3	
	J-X1.3/50	1.3	50	5	20	72		0.55	3	3	
	J-X1.6/16	1.6	16	6	15	72		0.37	3	3	
	J-X1.6/50	1.6	50	6	15	72		0.55	3	3	
	J-X2.0/12.5	2.0	12.5	6	20	72		0.37	3	3	
	J-X2.0/50	2.0	50	6	20	72		0.55	3	3	
	J-X2.5/10.0	2.5	10.0	6	20	93		0.37	3	3	
	J-X2.5/40	2.5	40	6	20	93		0.55	3	3	
	J-X3.8/8.0	3.8	8	8	20	72		0.37	6	6	
	J-X3.8/32	3.8	32	8	20	72		0.55	6	6	
	J-X5.0/6.3	5.0	6.3	8	20	93		0.37	6	6	
	J-X5.0/25	5.0	25	8	20	93		0.55	6	6	
J-XM6.3/5.0	J-X6.3/5.0	6.3	5.0	10	20	72		0.37	6	6	
J-XM6.3/20.0	J-X6.3/20.0	6.3	20	10	20	72		0.55	6	6	
J-XM8.0/4.0	J-X8.0/4.0	8.0	4	10	20	93		0.37	8	8	
J-XM8.0/16	J-X8.0/16	8.0	16	10	20	93		0.55	8	8	
J-XM10/3.2	J-X10/3.2	10	3.2	12	20	72		0.37	8	8	
J-XM10/12.5	J-X10/12.5	10	12.5	12	20	72		0.55	8	8	
J-XM12.5/2.5	J-X12.5/2.5	12.5	2.5	12	20	93		0.37	8	8	
J-XM12.5/10	J-X12.5/10	12.5	10	12	20	93		0.55	8	8	
J-XM16/2.0	J-X16/2.0	16	2	16	20	72		0.37	8	8	
J-XM16/8	J-X16/8	16	8	16	20	72		0.55	8	8	
J-XM20/1.6	J-X20/1.6	20	1.6	16	20	93		0.37	8	8	
J-XM20/6.3	J-X20/6.3	20	6.3	16	20	93		0.55	8	8	
J-XM25/1.3	J-X25/1.3	25	1.3	20	20	72		0.37	8	8	
J-XM25/5	J-X25/5	25	5	20	20	72		0.55	8	8	
J-XM32/1	J-X32/1	32	1	20	20	93		0.37	8	8	
J-XM32/4	J-X32/4	32	4	20	20	93		0.55	8	8	
J-XM40/0.8	J-X40/0.8	40	0.8	25	20	72		0.37	8	8	
J-XM40/3.2	J-X40/3.2	40	3.2	25	20	72		0.55	8	8	
J-XM50/0.63	J-X50/0.63	50	0.63	25	20	93		0.37	8	8	
J-XM50/2.5	J-X50/2.5	50	2.5	25	20	93		0.55	8	8	
J-XM63/0.5	J-X63/0.5	63	0.5	32	20	72		0.37	10	10	
J-XM63/2	J-X63/2	63	2	32	20	72		0.55	10	10	
J-XM80/0.4	J-X80/0.4	80	0.4	32	20	93		0.37	10	10	
J-XM80/1.6	J-X80/1.6	80	1.6	32	20	93		0.55	10	10	
J-XM100/0.32	J-X100/0.32	100	0.32	40	20	72		0.37	10	10	
J-XM100/1.3	J-X100/1.3	100	1.3	40	20	72		0.55	15	15	
J-XM125/0.25	J-X125/0.25	125	0.25	40	20	93		0.37	15	15	
J-XM125/1.0	J-X125/1.0	125	1.0	40	20	93		0.55	15	15	
J-XM160/0.8	J-X160/0.8	160	0.8	50	20	72		0.37	15	15	
J-XM200/0.63	J-X200/0.63	200	0.63	50	20	93		0.55	15	15	

J-X$_{II}$型计量泵外型安装尺寸

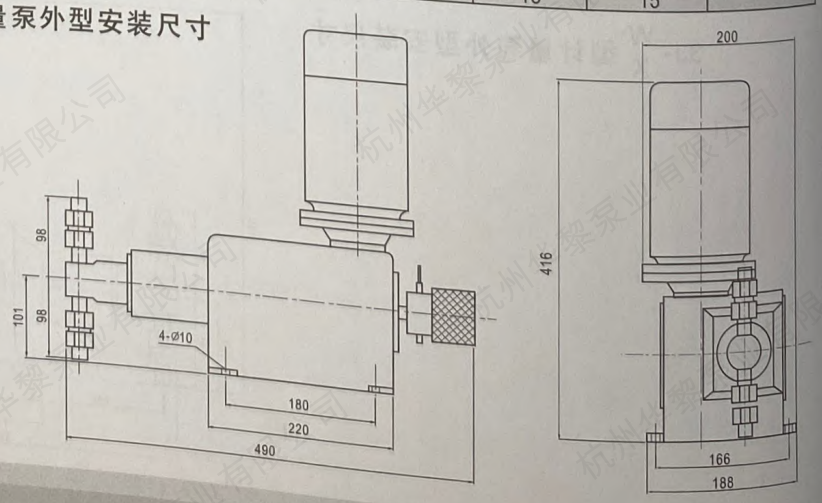

2J-XM(1.6机座)隔膜式 2J-X(1.6机座)型柱塞式 计量泵性能参数表

型号		额定流量 L/h	额定排出压力MPa	柱塞直径 mm	行程 mm	泵速 min^{-1}	配用电机		进口直径 mm	出口直径 mm	重量 kg
隔膜式	柱塞式						型号	功率kw			
	2J-X1.6/32	1.6	32	4	20	72		0.55	3	3	
	2J-X1.6/50	1.6	50	4	20	72		0.75	3	3	
	2J-X2.0/25	2.0	25	5	15	72		0.55	3	3	
	2J-X2.0/50	2.0	50	5	15	72		0.75	3	3	
	2J-X2.6/20	2.6	20	5	20	72		0.55	3	3	
	2J-X2.6/50	2.6	50	5	20	72		0.75	3	3	
	2J-X3.2/16	3.2	16	6	15	72		0.55	3	3	
	2J-X3.2/50	3.2	50	6	15	72		0.75	3	3	
	2J-X4.0/12.5	4.0	12.5	6	20	72		0.55	3	3	
	2J-X4.0/50	4.0	50	6	20	72		0.75	3	3	
	2J-X5.0/10.0	5.0	10	6	20	93		0.55	3	3	
	2J-X5.0/40	5.0	40	6	20	93		0.75	3	3	
	2J-X7.6/8.0	7.6	8	8	20	72		0.55	6	6	
	2J-X7.6/32	7.6	32	8	20	72		0.75	6	6	
	2J-X10/6.3	10	6.3	8	20	93		0.55	6	6	
	2J-X10/25	10	25	8	20	93		0.75	6	6	
2J-XM12.6/5.0	2J-X12.6/5.0	12.6	5.0	10	20	72		0.55	6	6	
2J-XM12.6/20.0	2J-X12.6/20.0	12.6	20	10	20	72		0.75	6	6	
2J-XM16/4.0	2J-X16/4.0	16	4	10	20	93		0.55	8	8	
2J-XM16/16	2J-X16/16	16	16	10	20	93		0.75	8	8	
2J-XM20/3.2	2J-X20/3.2	20	3.2	12	20	72		0.55	8	8	
2J-XM20/12.5	2J-X20/12.5	20	12.5	12	20	72		0.75	8	8	
2J-XM25/2.5	2J-X25/2.5	25	2.5	12	20	93		0.55	8	8	
2J-XM25/10	2J-X25/10	25	10	12	20	93		0.75	8	8	
2J-XM32/2.0	2J-X32/2.0	32	2	16	20	72		0.55	8	8	
2J-XM32/8	2J-X32/8	32	8	16	20	72		0.75	8	8	
2J-XM40/1.6	2J-X40/1.6	40	1.6	16	20	93		0.55	8	8	
2J-XM40/6.3	2J-X40/6.3	40	6.3	16	20	93		0.75	8	8	
2J-XM50/1.3	2J-X50/1.3	50	1.3	20	20	72		0.55	8	8	
2J-XM50/5	2J-X50/5	50	5	20	20	72		0.75	8	8	
2J-XM64/1	2J-X64/1	64	1	20	20	93		0.55	8	8	
2J-XM64/4	2J-X64/4	64	4	20	20	93		0.75	8	8	
2J-XM80/0.8	2J-X80/0.8	80	0.8	25	20	72		0.55	8	8	
2J-XM80/3.2	2J-X80/3.2	80	3.2	25	20	72		0.75	8	8	
2J-XM100/0.63	2J-X100/0.63	100	0.63	25	20	93		0.55	8	8	
2J-XM100/2.5	2J-X100/2.5	100	2.5	25	20	93		0.75	8	8	
2J-XM126/0.5	2J-X126/0.5	126	0.5	32	20	72		0.55	8	8	
2J-XM126/2	2J-X126/2	126	2	32	20	72		0.75	10	10	
2J-XM160/0.4	2J-X160/0.4	160	4	32	20	93		0.55	10	10	
2J-XM160/1.6	2J-X160/1.6	160	1.6	32	20	93		0.75	10	10	
2J-XM200/0.32	2J-X200/0.32	200	0.32	40	20	72		0.55	10	10	
2J-XM200/1.3	2J-X200/1.3	200	1.3	40	20	72		0.75	15	15	
2J-XM250/0.25	2J-X250/0.25	250	0.25	40	20	93		0.55	15	15	
2J-XM250/1.0	2J-X250/1.0	250	1.0	40	20	93		0.75	15	15	
2J-XM320/0.8	2J-X320/0.8	320	0.8	50	20	72		0.55	15	15	
2J-XM400/0.63	2J-X400/0.63	400	0.63	50	20	93		0.75	15	15	

J-XM液压隔膜计量泵外型安装尺寸

额定流量L/h	L	h1、h2	进出口管径
5	72	128	Φ8
6.3	72	128	Φ8
8	72	128	Φ8
10	72	128	Φ8
13	72	128	Φ8
16	72	128	Φ8
20	72	128	Φ8
25	72	128	Φ8
32	72	128	Φ8

额定流量L/h	L	h1、h2	进出口管径
40	72	128	Φ8
50	72	128	Φ8
63	123	182	Φ15
80	123	182	Φ15
100	123	182	Φ15
125	123	182	Φ15
160	123	182	Φ15
200	125	198	Φ20

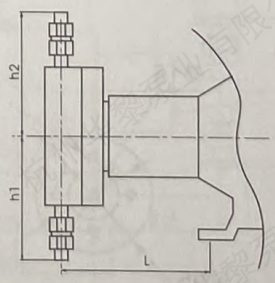

注：其他安装尺寸与J-X相同

3J-XM(1.6机座)型隔膜式 3J-X(1.6机座)型柱塞式 计量泵性能参数表

型号		额定流量	额定排出	柱塞直径	行程	泵速	配用电机		进口直径	出口直径	重量
隔膜式	柱塞式	L/h	压力MPa	mm	mm	min^{-1}	型号	功率kw	mm	mm	kg
	3J-X2.4/32	2.4	32	4	20	72		0.55	3	3	
	3J-X2.4/50	2.4	50	4	20	72		0.75	3	3	
	3J-X3.0/25	3.0	25	5	15	72		0.55	3	3	
	3J-X3.0/50	3.0	50	5	15	72		0.75	3	3	
	3J-X3.9/20	3.9	20	5	20	72		0.55	3	3	
	3J-X3.9/50	3.9	50	5	20	72		0.75	3	3	
	3J-X4.8/16	4.8	16	6	15	72		0.55	3	3	
	3J-X4.8/50	4.8	50	6	15	72		0.75	3	3	
	3J-X6.0/12.5	6.0	12.5	6	20	72		0.55	3	3	
	3J-X6.0/50	6.0	50	6	20	72		0.75	3	3	
	3J-X7.5/10.0	7.5	10	6	20	93		0.55	3	3	
	3J-X7.5/40	7.5	40	6	20	93		0.75	3	3	
	3J-X8.4/8.0	8.4	8	8	20	72		0.55	3	3	
	3J-X8.4/32	8.4	32	8	20	72		0.75	3	3	
	3J-X15/6.3	15	6.3	8	20	93		0.55	6	6	
	3J-X15/25	15	25	8	20	93		0.75	6	6	
3J-XM18.9/5.0	3J-X18.9/5.0	18.9	5.0	10	20	72		0.55	6	6	
3J-XM18.9/20.0	3J-X18.9/20.0	18.9	20	10	20	72		0.75	6	6	
3J-XM24/4.0	3J-X24/4.0	24	4	10	20	93		0.55	8	8	
3J-XM24/16	3J-X24/16	24	16	10	20	93		0.75	8	8	
3J-XM30/3.2	3J-X30/3.2	30	3.2	12	20	72		0.55	8	8	
3J-XM30/12.5	3J-X30/12.5	30	12.5	12	20	72		0.75	8	8	
3J-XM37.5/2.5	3J-X37.5/2.5	37.5	2.5	12	20	93		0.55	8	8	
3J-XM37.5/10	3J-X37.5/10	37.5	10	12	20	93		0.75	8	8	
3J-XM48/2.0	3J-X48/2.0	48	2	16	20	72		0.55	8	8	
3J-XM48/8	3J-X48/8	48	8	16	20	72		0.75	8	8	
3J-XM60/1.6	3J-X60/1.6	60	1.6	16	20	93		0.55	8	8	
3J-XM60/6.3	3J-X60/6.3	60	6.3	16	20	93		0.75	8	8	
3J-XM75/1.3	3J-X75/1.3	75	1.3	20	20	72		0.55	8	8	
3J-XM75/5	3J-X75/5	75	5	20	20	72		0.75	8	8	
3J-X96/1	3J-X96/1	96	1	20	20	93		0.55	8	8	
3J-XM96/4	3J-X96/4	96	4	20	20	93		0.75	8	8	
3J-XM120/0.8	3J-X120/0.8	120	0.8	25	20	72		0.55	8	8	
3J-XM120/3.2	3J-X120/3.2	120	3.2	25	20	72		0.75	8	8	
3J-XM150/0.63	3J-X150/0.63	150	0.63	25	20	93		0.55	8	8	
3J-XM150/2.5	3J-X150/2.5	150	2.5	25	20	93		0.75	8	8	
3J-XM189/0.5	3J-X189/0.5	189	0.5	32	20	72		0.55	10	10	
3J-XM189/2	3J-X189/2	189	2	32	20	72		0.75	10	10	
3J-XM240/0.4	3J-X240/0.4	240	0.4	32	20	93		0.55	10	10	
3J-XM240/1.6	3J-X240/1.6	240	1.6	32	20	3		0.75	10	10	
3J-XM300/0.32	3J-X300/0.32	300	0.32	40	20	72		0.55	10	10	
3J-XM300/1.3	3J-X300/1.3	300	1.3	40	20	72		0.75	15	15	
3J-XM375/0.25	3J-X375/0.25	375	0.25	40	20	93		0.55	15	15	
3J-XM375/1.0	3J-X375/1.0	375	1.0	40	20	93		0.75	15	15	
3J-XM480/0.8	3J-X480/0.8	480	0.8	50	20	72		0.55	15	15	
3J-XM600/0.63	3J-X600/0.63	600	0.63	50	20	93		0.75	15	15	

J-Z$_{II}$计量泵外型安装尺寸

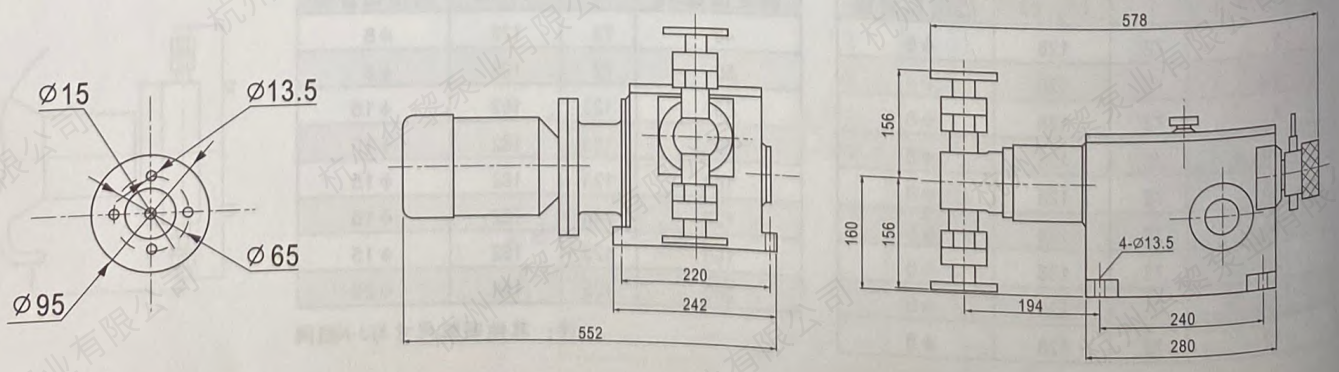

J-ZM(5.0机座)型液压隔膜式 J-Z(5.0机座)型柱塞式 计量泵性能参数表

型号		额定流量	额定排出	柱塞直径	行程	泵速	配用电机		进口直径	出口直径	重量
隔膜式	柱塞式	L/h	压力MPa	mm	mm	min^{-1}	型号	功率kw	mm	mm	kg
	J-Z8/40	8	40	8	32	102		0.75	10	10	
	J-Z8/50	8	50	8	32	102		1.5	10	10	
	J-Z10/32	10	32	8	32	120		0.75	10	10	
	J-Z10/50	10	50	8	32	120		1.5	10	10	
	J-Z12.5/25	12.5	25	10	32	102		0.75	10	10	
	J-Z12.5/50	12.5	50	10	32	102		1.5	10	10	
J-ZM16/20	J-Z16/20	16	20	10	32	120		0.75	10	10	
	J-Z16/50	16	50	10	32	120		1.5	10	10	
J-ZM19/16	J-Z19/16	19	16	12	32	102		0.75	10	10	
	J-Z19/40	19	40	12	32	102		1.5	10	10	
J-ZM24/12.5	J-Z24/12.5	24	12.5	12	32	120		0.75	10	10	
	J-Z24/32	24	32	12	32	120		1.5	10	10	
J-ZM32/10	J-Z32/10	32	10	16	32	102		0.75	10	10	
	J-Z32/25	32	25	16	32	102		1.5	10	10	
J-ZM40/8	J-Z40/8	40	8	16	32	120		0.75	15	15	
J-ZM40/20	J-Z40/20	40	20	16	32	120		1.5	15	15	
J-ZM50/6.3	J-Z50/6.3	50	6.3	20	32	102		0.75	15	15	
J-ZM50/16	J-Z50/16	50	16	20	32	102		1.5	15	15	
J-ZM63/5	J-Z63/5	63	5	20	32	120		0.75	15	15	
J-ZM63/12.5	J-Z63/12.5	63	12.5	20	32	120		1.5	15	15	
J-ZM80/4	J-Z80/4	80	4	25	32	102		0.75	15	15	
J-ZM80/10	J-Z80/10	80	10	25	32	102		1.5	15	15	
J-ZM100/3.2	J-Z100/3.2	100	3.2	25	32	120		0.75	15	15	
J-ZM100/8	J-Z100/8	100	8	25	32	120		1.5	15	15	
J-ZM125/2.5	J-Z125/2.5	125	2.5	32	32	102		0.75	15	15	
J-ZM125/6.3	J-Z125/6.3	125	6.3	32	32	102		1.5	15	15	
J-ZM160/2	J-Z160/2	160	2	32	32	120		0.75	15	15	
J-ZM160/5	J-Z160/5	160	5	32	32	120		1.5	15	15	
J-ZM200/1.6	J-Z200/1.6	200	1.6	40	32	102		0.75	15	15	
J-ZM200/4	J-Z200/4	200	4	40	32	102		1.5	15	15	
J-ZM250/1.3	J-Z250/1.3	250	1.3	40	32	120		0.75	15	15	
J-ZM250/3.2	J-Z250/3.2	250	3.2	40	32	120		1.5	15	15	
J-ZM320/1	J-Z320/1	320	1	50	32	102		0.75	20	20	
J-ZM320/2.5	J-Z320/2.5	320	2.5	50	32	102		1.5	20	20	
J-ZM400/0.8	J-Z400/0.8	400	0.8	50	32	120		0.75	20	20	
J-ZM400/2	J-Z400/2	400	2	50	32	120		1.5	20	20	
J-ZM500/0.63	J-Z500/0.63	500	0.63	60	32	102		0.75	20	20	
J-ZM500/1.6	J-Z500/1.6	500	1.6	60	32	102		1.5	20	20	
J-ZM630/0.5	J-Z630/0.5	630	0.5	60	32	120		0.75	25	25	
J-ZM630/1.3	J-Z630/1.3	630	1.3	60	32	120		1.5	25	25	
J-ZM800/0.4	J-Z800/0.4	800	0.4	80	32	102		0.75	25	25	
J-ZM800/1	J-Z800/1	800	1	80	32	102		1.5	25	25	
J-ZM1000/0.32	J-Z1000/0.32	1000	0.32	80	32	120		0.75	25	25	
J-ZM1000/0.8	J-Z2000/0.8	1000	0.8	80	32	120		1.5	25	25	
J-ZM1250/0.25	J-Z1250/0.25	1250	0.25	100	32	102		0.75	32	32	
J-ZM1250/0.63	J-Z1250/0.63	1250	0.63	100	32	102		1.5	32	32	
J-ZM1600/0.2	J-Z1600/0.2	1600	0.2	100	32	120		0.75	32	32	
J-ZM1600/0.5	J-Z1600/0.5	1600	0.5	100	32	120		1.5	32	32	

J-Z计量泵外型安装尺寸

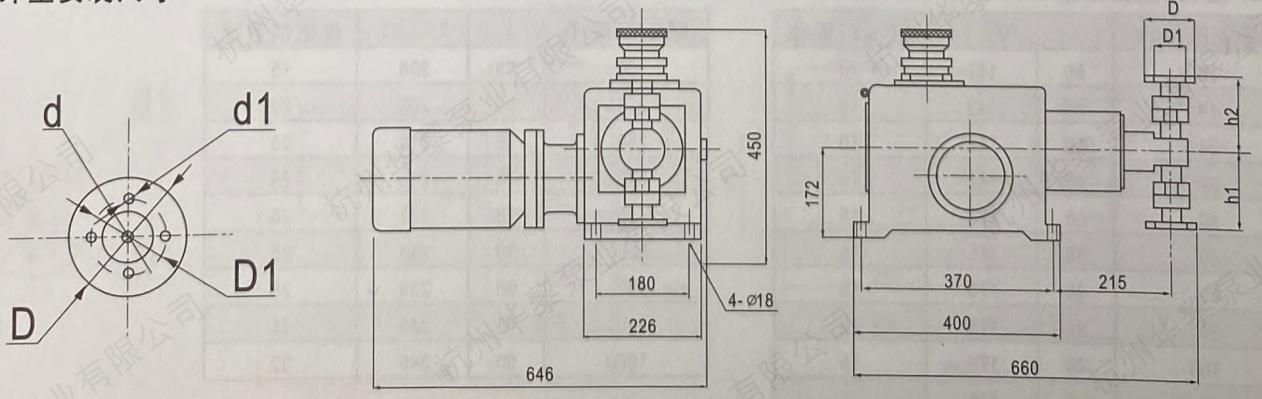

2J-ZM(5.0机座)型液压隔膜式 2J-Z(5.0机座)型柱塞式 计量泵性能参数表

型号		额定流量	额定排出	柱塞直径	行程	泵速	配用电机		进口直径	出口直径	重量
隔膜式	柱塞式	L/h	压力MPa	mm	mm	min^{-1}	型号	功率kw	mm	mm	kg
	2J-Z16/40	16	40	8	32	102		1.1	10	10	
	2J-Z16/50	16	50	8	32	102		2.2	10	10	
	2J-Z20/32	20	32	8	32	120		1.1	10	10	
	2J-Z20/50	20	50	8	32	120		2.2	10	10	
	2J-Z25/25	25	25	10	32	102		1.1	10	10	
	2J-Z25/50	25	50	10	32	102		2.2	10	10	
2J-ZM32/20	2J-Z32/20	32	20	10	32	120		1.1	10	10	
	2J-Z32/25	32	25	10	32	120		2.2	10	10	
2J-ZM38/16	2J-Z38/16	38	16	12	32	102		1.1	10	10	
	2J-Z38/40	38	40	12	32	102		2.2	10	10	
2J-ZM48/12.5	2J-Z48/12.5	48	12.5	12	32	120		1.1	10	10	
	2J-Z48/32	48	32	12	32	120		2.2	10	10	
2J-ZM64/10	2J-Z64/10	64	10	16	32	120		1.1	10	10	
	2J-Z64/50	64	50	16	32	120		2.2	10	10	
2J-ZM80/8	2J-Z80/8	80	8	16	32	120		1.1	15	15	
2J-ZM80/20	2J-Z80/20	80	20	16	32	120		2.2	15	15	
2J-ZM100/6.3	2J-Z100/6.3	100	6.3	20	32	120		1.1	15	15	
2J-ZM100/16	2J-Z100/16	100	16	20	32	120		2.2	15	15	
2J-ZM126/5	2J-Z126/5	126	5	20	32	120		1.1	15	15	
2J-ZM126/12.5	2J-Z126/12.5	126	12.5	20	32	120		2.2	15	15	
2J-ZM160/4	2J-Z160/4	160	4	25	32	120		1.1	15	15	
2J-ZM160/10	2J-Z160/10	160	10	25	32	120		2.2	15	15	
2J-ZM200/3.2	2J-Z200/3.2	200	3.2	25	32	120		1.1	15	15	
2J-ZM200/8	2J-Z200/8	200	8	25	32	120		2.2	15	15	
2J-ZM250/2.5	2J-Z250/2.5	250	2.5	32	32	120		1.1	15	15	
2J-ZM250/6.3	2J-Z250/6.3	250	6.3	32	32	120		2.2	15	15	
2J-ZM320/2	2J-Z320/2	320	2	32	32	120		1.1	15	15	
2J-ZM320/5	2J-Z320/5	320	5	32	32	120		2.2	15	15	
2J-ZM400/1.6	2J-Z400/1.6	400	1.6	40	32	120		1.1	15	15	
2J-ZM400/4	2J-Z400/4	400	4	40	32	120		2.2	15	15	
2J-ZM500/1.3	2J-Z500/1.3	500	1.3	40	32	120		1.1	15	15	
2J-ZM7500/3.2	2J-Z500/3.2	500	3.2	40	32	120		2.2	15	15	
2J-ZM640/1	2J-Z640/1	640	1	50	32	120		1.1	20	20	
2J-ZM640/2.5	2J-Z640/2.5	640	2.5	50	32	120		2.2	20	20	
2J-ZM800/0.8	2J-Z800/0.8	800	0.8	50	32	120		1.1	20	20	
2J-ZM800/2	2J-Z800/2	800	2	50	32	120		2.2	20	20	
2J-ZM1000/0.63	2J-Z1000/0.63	1000	0.63	60	32	120		1.1	20	20	
2J-ZM1000/1.6	2J-Z1000/1.6	1000	1.6	60	32	120		2.2	20	20	
2J-ZM1260/0.5	2J-Z1260/0.5	1260	0.5	60	32	120		1.1	25	25	
2J-ZM1260/1.3	2J-Z1260/1.3	1260	1.3	60	32	120		2.2	25	25	
2J-ZM1600/0.4	2J-Z1600/0.4	1600	0.4	80	32	120		1.1	25	25	
2J-ZM1600/1	2J-Z1600/1	1600	1	80	32	120		2.2	25	25	
2J-ZM2000/0.32	2J-Z2000/0.32	2000	0.32	80	32	120		1.1	25	25	
2J-ZM2000/0.8	2J-Z2000/0.8	2000	0.8	80	32	120		2.2	25	25	
2J-ZM2500/0.25	2J-Z2500/0.25	2500	0.25	100	32	120		1.1	32	32	
2J-ZM2500/0.63	2J-Z2500/0.63	2500	0.63	100	32	120		2.2	32	32	
2J-ZM3200/0.2	2J-Z3200/0.2	3200	0.2	100	32	120		1.1	32	32	
2J-ZM3200/0.5	2J-Z3200/0.5	3200	0.5	100	32	120		2.2	32	32	

J-ZM液压隔膜计量泵外型安装尺寸

额定流量L/h	L	h1、h2	进出口管径
16	66	142	10
19	66	142	10
24	66	142	10
32	66	142	10
40	66	175	15
50	66	175	15
63	66	175	15
80	66	175	15
100	66	175	15
125	66	175	15

额定流量L/h	L	h1、h2	进出口管径
160	75	206	15
200	75	206	20
250	78	218	20
320	78	218	25
400	78	223	25
500	90	233	25
630	90	233	25
800	90	245	25
1000	90	245	32

3J-ZM(5.0机座)型液压隔膜式 3J-Z(5.0机座)型柱塞式 计量泵性能参数表

型号		额定流量	额定排出	柱塞直径	行程	泵速	配用电机		进口直径	出口直径	重量
隔膜式	柱塞式	L/h	压力MPa	mm	mm	min^{-1}	型号	功率kw	mm	mm	kg
	3J-Z24/40	24	40	8	32	102		2.2	10	10	
	3J-Z24/50	24	50	8	32	102		3	10	10	
	3J-Z30/32	30	32	8	32	120		2.2	10	10	
	3J-Z30/50	30	50	8	32	120		3	10	10	
	3J-Z37.5/25	37.5	25	10	32	102		2.2	10	10	
	3J-Z37.5/50	37.5	50	10	32	102		3	10	10	
3J-ZM48/20	3J-Z48/20	48	20	10	32	120		2.2	10	10	
	3J-Z48/50	48	50	10	32	120		3	10	10	
3J-ZM57/16	3J-Z57/16	57	16	12	32	102		2.2	10	10	
	3J-Z57/40	57	40	12	32	102		3	10	10	
3J-ZM72/12.5	3J-Z72/12.5	72	12.5	12	32	120		2.2	10	10	
	3J-Z72/32	72	32	12	32	120		3	10	10	
3J-ZM96/10	3J-Z96/10	96	10	16	32	102		2.2	10	10	
	3J-Z96/25	96	25	16	32	102		3	10	10	
3J-ZM120/8	3J-Z120/8	120	8	16	32	120		2.2	15	15	
3J-ZM120/20	3J-Z120/20	120	20	16	32	120		3	15	15	
3J-ZM150/6.3	3J-Z150/6.3	150	6.3	20	32	102		2.2	15	15	
3J-ZM150/16	3J-Z150/16	150	16	20	32	102		3	15	15	
3J-ZM189/5	3J-Z189/5	189	5	20	32	120		2.2	15	15	
3J-ZM189/12.5	3J-Z189/12.5	189	12.5	20	32	120		3	15	15	
3J-ZM240/4	3J-Z240/4	240	4	25	32	102		2.2	15	15	
3J-ZM240/10	3J-Z240/10	240	10	25	32	102		3	15	15	
3J-ZM300/3.2	3J-Z300/3.2	300	3.2	25	32	120		2.2	15	15	
3J-ZM300/8	3J-Z300/8	300	8	25	32	120		3	15	15	
3J-ZM375/2.5	3J-Z375/2.5	375	2.5	32	32	102		2.2	15	15	
3J-ZM375/6.3	3J-Z375/6.3	375	6.3	32	32	102		3	15	15	
3J-ZM480/2	3J-Z480/2	480	2	32	32	120		2.2	15	15	
3J-ZM480/5	3J-Z480/5	480	5	32	32	120		3	15	15	
3J-ZM600/1.6	3J-Z600/1.6	600	1.6	40	32	102		2.2	15	15	
3J-ZM600/4	3J-Z600/4	600	4	40	32	102		3	15	15	
3J-ZM750/1.3	3J-Z750/1.3	750	1.3	40	32	120		2.2	15	15	
3J-ZM750/3.2	3J-Z750/3.2	750	3.2	40	32	120		3	15	15	
3J-ZM960/1	3J-Z960/1	960	1	50	32	102		2.2	20	20	
3J-ZM960/2.5	3J-Z960/2.5	960	2.5	50	32	102		3	20	20	
3J-ZM1200/0.8	3J-Z1200/0.8	1200	0.8	50	32	120		2.2	20	20	
3J-ZM1200/2	3J-Z1200/2	1200	2	50	32	120		3	20	20	
3J-ZM1500/0.63	3J-Z1500/0.63	1500	0.63	60	32	102		2.2	20	20	
3J-ZM1500/1.6	3J-Z1500/1.6	1500	1.6	60	32	102		3	20	20	
3J-ZM1890/0.5	3J-Z1890/0.5	1890	0.5	60	32	120		2.2	25	25	
3J-ZM1890/1.3	3J-Z1890/1.3	1890	1.3	60	32	120		3	25	25	
3J-ZM2400/0.4	3J-Z2400/0.4	2400	0.4	80	32	102		2.2	25	25	
3J-ZM2400/1	3J-Z2400/1	2400	1	80	32	102		3	25	25	
3J-ZM3000/0.32	3J-Z3000/0.32	3000	0.32	80	32	120		2.2	25	25	
3J-ZM3000/0.8	3J-Z3000/0.8	3000	0.8	80	32	120		3	25	25	
3J-ZM3750/0.25	3J-Z3750/0.25	3750	0.25	100	32	102		2.2	32	32	
3J-ZM3750/0.63	3J-Z3750/0.63	3750	0.63	100	32	102		3	32	32	
3J-ZM4800/0.2	3J-Z4800/0.2	4800	0.2	100	32	120		2.2	32	32	
3J-ZM4800/0.5	3J-Z4800/0.5	4800	0.5	100	32	120		3	32	32	

J-ZM液压隔膜计量泵外型安装尺寸

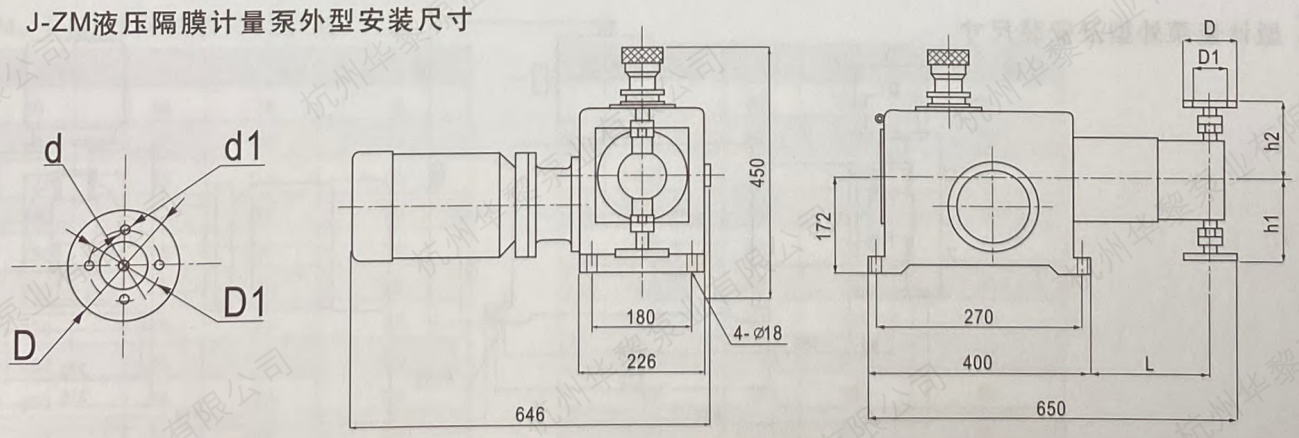

J-DM(12.5机座)型液压隔膜式 J-D(12.5机座)型柱塞式 计量泵性能参数表

型号		额定流量 L/h	额定排出压力MPa	柱塞直径 mm	行程 mm	泵速 min^{-1}	配用电机		进口直径 mm	出口直径 mm	重量 kg
隔膜式	柱塞式						型号	功率kw			
	J-D32/50	32	50	12	50	88		4	15	15	
	J-D40/40	40	40	12	50	117		2.2	15	15	
	J-D40/50	40	50	12	50	117		4	15	15	
	J-D50/32	50	32	16	50	88		2.2	15	15	
	J-D50/50	50	50	16	50	88		4	15	15	
	J-D63/25	63	25	16	50	117		2.2	15	15	
	J-D63/50	63	50	16	50	117		4	15	15	
J-DM80/20	J-D80/20	80	20	20	50	88		2.2	15	15	
	J-D80/40	80	40	20	50	88		4	15	15	
J-DM100/16	J-D100/16	100	16	20	50	117		2.2	15	15	
	J-D100/32	100	32	20	50	117		4	15	15	
J-DM125/12.5	J-D125/12.5	125	12.5	25	50	88		2.2	15	15	
	J-D125/25	125	25	25	50	88		4	15	15	
J-DM160/10	J-D160/10	160	10	25	50	117		2.2	15	15	
J-DM160/20	J-D160/20	160	20	25	50	117		4	15	15	
J-DM200/8	J-D200/8	200	8	32	50	88		2.2	15	15	
J-DM200/16	J-D200/16	200	16	32	50	88		4	15	15	
J-DM250/6.3	J-D250/6.3	250	6.3	32	50	117		2.2	15	15	
J-DM250/12.5	J-D250/12.5	250	12.5	32	50	117		4	15	15	
J-DM320/5	J-D320/5	320	5	40	50	88		2.2	20	20	
J-DM320/10	J-D320/10	320	10	40	50	88		4	20	20	
J-DM400/4	J-D400/4	400	4	40	50	117		2.2	20	20	
J-DM400/8	J-D400/8	400	8	40	50	117		4	20	20	
J-DM500/3.2	J-D500/3.2	500	3.2	50	50	88		2.2	20	20	
J-DM500/6.3	J-D500/6.3	500	6.3	50	50	88		4	20	20	
J-DM630/2.5	J-D630/2.5	630	2.5	50	50	117		2.2	25	25	
J-DM630/5	J-D630/5	630	5	50	50	117		4	25	25	
J-DM800/2	J-D800/2	800	2	63	50	88		2.2	25	25	
J-DM800/4	J-D800/4	800	4	63	50	88		4	25	25	
J-DM1000/1.6	J-D1000/1.6	1000	1.6	63	50	117		2.2	25	25	
J-DM1000/3.2	J-D1000/3.2	1000	3.2	63	50	117		4	25	25	
J-DM1250/1.3	J-D1250/1.3	1250	1.3	80	50	88		2.2	32	32	
J-DM1250/2.5	J-D1250/2.5	1250	2.5	80	50	88		4	32	32	
J-DM1600/1	J-D1600/1	1600	1	80	50	117		2.2	32	32	
J-DM1600/2	J-D1600/2	1600	2	80	50	117		4	32	32	
J-DM2000/0.8	J-D2000/0.8	2000	0.8	100	50	88		2.2	32	32	
J-DM2000/1.6	J-D2000/1.6	2000	1.6	100	50	88		4	32	32	
J-DM2500/0.63	J-D2500/0.63	2500	0.63	100	50	117		2.2	40	40	
J-DM2500/1.3	J-D2500/1.3	2500	1.3	100	50	117		4	40	40	
J-DM3200/0.5	J-D3200/0.5	3200	0.5	110	50	117		2.2	40	40	
J-DM3200/1	2J-D3200/1	3200	1	110	50	117		4	40	40	
J-DM4000/0.4	J-D4000/0.4	4000	0.4	120	50	117		2.2	50	50	
J-DM4000/0.8	J-D4000/0.8	4000	0.8	120	50	117		4	50	50	
J-DM5000/0.32	J-D5000/0.32	5000	0.32	135	50	117		2.2	50	50	
J-DM5000/0.63	J-D5000/0.63	5000	0.63	135	50	117		4	50	50	

J-$\frac{D}{T}$ 型计量泵外型及安装尺寸

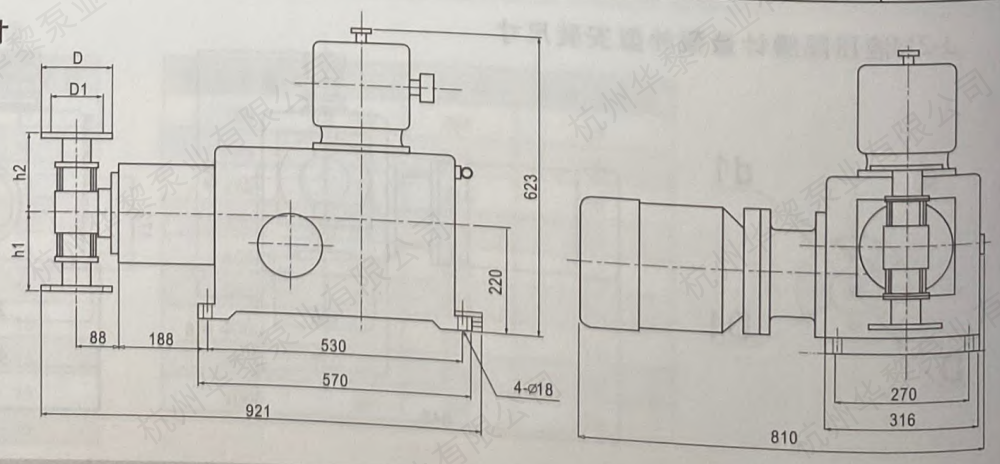

2J-DM(12.5机座)型液压隔膜式 2J-D(12.5机座)型柱塞式 计量泵性能参数表

型号		额定流量 L/h	额定排出压力MPa	柱塞直径 mm	行程 mm	泵速 min^{-1}	配用电机		进口直径 mm	出口直径 mm	重量 kg
隔膜式	柱塞式						型号	功率kw			
	2J-D64/50	64	50	12	50	88		5.5	15	15	
	2J-D80/40	80	40	12	50	117		3	15	15	
	2J-D80/50	80	50	12	50	117		5.5	15	15	
	2J-D100/32	100	32	16	50	88		3	15	15	
	2J-D100/50	100	50	16	50	88		5.5	15	15	
	2J-D126/25	125	25	16	50	117		3	15	15	
	2J-D126/50	125	50	16	50	117		5.5	15	15	
2J-DM160/20	2J-D160/20	160	20	20	50	88		3	15	15	
	2J-D160/40	160	40	20	50	88		5.5	15	15	
2J-DM200/16	2J-D200/16	200	16	20	50	117		3	15	15	
	2J-D200/32	200	32	20	50	117		5.5	15	15	
2J-DM250/12.5	2J-D250/12.5	250	12.5	25	50	88		3	15	15	
	2J-D250/25	250	25	25	50	88		5.5	15	15	
2J-DM320/10	2J-D320/10	320	10	25	50	117		3	15	15	
2J-DM320/20	2J-D320/20	320	20	25	50	117		5.5	15	15	
2J-DM400/8	2J-D400/8	400	8	32	50	88		3	15	15	
2J-DM400/16	2J-D400/16	400	16	32	50	88		5.5	15	15	
2J-DM500/6.3	2J-D500/6.3	500	6.3	32	50	117		3	15	15	
2J-DM500/12.5	2J-D500/12.5	500	12.5	32	50	117		5.5	15	15	
2J-DM640/5	2J-D640/5	640	5	40	50	88		3	20	20	
2J-DM640/10	2J-D640/10	640	10	40	50	88		5.5	20	20	
2J-DM800/4	2J-D800/4	800	4	40	50	117		3	20	20	
2J-DM800/8	2J-D800/8	800	8	40	50	117		5.5	20	20	
2J-DM1000/3.2	2J-D1000/3.2	1000	3.2	50	50	88		3	20	20	
2J-DM1000/6.3	2J-D1000/6.3	1000	6.3	50	50	88		5.5	20	20	
2J-DM1260/2.5	2J-D1260/2.5	1260	2.5	50	50	117		3	25	25	
2J-DM1260/5	2J-D1260/5	1260	5	50	50	117		5.5	25	25	
2J-DM1600/2	2J-D1600/2	1600	2	63	50	88		3	25	25	
2J-DM1600/4	2J-D1600/4	1600	4	63	50	88		5.5	25	25	
2J-DM2000/1.6	2J-D2000/1.6	2000	1.6	63	50	117		3	25	25	
2J-DM2000/3.2	2J-D2000/3.2	2000	3.2	63	50	117		5.5	25	25	
2J-DM2500/1.3	2J-D2500/1.3	2500	1.3	80	50	88		3	32	32	
2J-DM2500/2.5	2J-D2500/2.5	2500	2.5	80	50	88		5.5	32	32	
2J-DM3200/1	2J-D3200/1	3200	1	80	50	117		3	32	32	
2J-DM3200/2	2J-D3200/2	3200	2	80	50	117		5.5	32	32	
2J-DM4000/0.8	2J-D4000/0.8	4000	0.8	100	50	88		3	32	32	
2J-DM4000/1.6	2J-D4000/1.6	4000	1.6	100	50	88		5.5	32	32	
2J-DM5000/0.63	2J-D5000/0.63	5000	0.63	100	50	117		3	40	40	
2J-DM5000/1.3	2J-D5000/1.3	5000	1.3	100	50	117		5.5	40	40	
2J-DM6400/0.5	2J-D6400/0.5	6400	0.5	110	50	117		3	40	40	
2J-DM6400/1	2J-D6400/1	6400	1	110	50	117		5.5	40	40	
2J-DM8000/0.4	2J-D8000/0.4	8000	0.4	120	50	117		3	50	50	
2J-DM8000/0.8	2J-D8000/0.8	8000	0.8	120	50	117		5.5	50	50	
2J-DM10000/0.32	2J-D10000/0.32	10000	0.32	135	50	117		3	50	50	
2J-DM10000/0.63	2J-D10000/0.63	10000	0.63	135	50	117		5.5	50	50	

J-DM、TM液压隔膜泵外型安装尺寸

额定流量L/h	L	h1、h2	进出口管径
80	66	176	15
100	66	176	15
125	75	216	15
160	75	216	20
200	75	230	20
250	75	230	20
320	75	230	20
400	75	230	20
500	88	243	25
630	88	243	25

额定流量L/h	L	h1、h2	进出口管径
800	88	243	25
1000	88	243	32
1250	88	260	32
1600	88	260	32
2000	88	270	32
2500	97	290	40
3200	97	305	40
4000	105	315	50
5000	105	330	50
6300	105	330	50

3J-DM(12.5机座)型液压隔膜式 3J-D(12.5机座)型柱塞式 计量泵性能参数表

型号		额定流量	额定排出	柱塞直径	行程	泵速	配用电机		进口直径	出口直径	重量
隔膜式	柱塞式	L/h	压力MPa	mm	mm	min^{-1}	型号	功率kw	mm	mm	kg
	3J-D96/50	96	50	12	50	88		7.5	15	15	
	3J-D120/40	120	40	12	50	117		7.5	15	15	
	3J-D120/50	120	50	12	50	117		7.5	15	15	
	3J-D150/32	150	32	16	50	88		7.5	15	15	
	3J-D150/50	150	50	16	50	88		7.5	15	15	
	3J-D189/25	189	25	16	50	117		7.5	15	15	
	3J-D189/50	189	50	16	50	117		7.5	15	15	
3J-DM240/20	3J-D240/20	240	20	20	50	88		7.5	15	15	
	3J-D240/40	240	40	20	50	88		7.5	15	15	
3J-DM300/16	3J-D300/16	300	16	20	50	117		7.5	15	15	
	3J-D300/32	300	32	20	50	117		7.5	15	15	
3J-DM375/12.5	3J-D375/12.5	375	12.5	25	50	88		7.5	15	15	
	3J-D375/25	375	25	25	50	88		7.5	15	15	
3J-DM480/10	3J-D480/10	480	10	25	50	117		7.5	15	15	
3J-DM480/20	3J-D480/20	480	20	25	50	117		7.5	15	15	
3J-DM600/8	3J-D600/8	600	8	32	50	88		7.5	15	15	
3J-DM600/16	3J-D600/16	600	16	32	50	88		7.5	15	15	
3J-DM750/6.3	3J-D750/6.3	750	6.3	32	50	117		7.5	15	15	
3J-DM750/12.5	3J-D750/12.5	750	12.5	32	50	117		7.5	15	15	
3J-DM960/5	3J-D960/5	960	5	40	50	88		7.5	20	20	
3J-DM960/10	3J-D960/10	960	10	40	50	88		7.5	20	20	
3J-DM1200/4	3J-D1200/4	1200	4	40	50	117		7.5	20	20	
3J-DM1200/8	3J-D1200/8	1200	8	40	50	117		7.5	20	20	
3J-DM1500/3.2	3J-D1500/3.2	1500	3.2	50	50	88		7.5	20	20	
3J-DM1500/6.3	3J-D1500/6.3	1500	6.3	50	50	88		7.5	20	20	
3J-DM1890/2.5	3J-D1890/2.5	1890	2.5	50	50	117		7.5	25	25	
3J-DM1890/5	3J-D1890/5	1890	5	50	50	117		7.5	25	25	
3J-DM2400/2	3J-D2400/2	2400	2	63	50	88		7.5	25	25	
3J-DM2400/4	3J-D2400/4	2400	4	63	50	88		7.5	25	25	
3J-DM3000/1.6	3J-D3000/1.6	3000	1.6	63	50	117		7.5	25	25	
3J-DM3000/3.2	3J-D3000/3.2	3000	3.2	63	50	117		7.5	25	25	
3J-DM3750/1.3	3J-D3750/1.3	3750	1.3	80	50	88		7.5	25	25	
3J-DM3750/2.5	3J-D3750/2.5	3750	2.5	80	50	88		7.5	32	32	
3J-DM4800/1	3J-D4800/1	4800	1	80	50	117		7.5	32	32	
3J-DM4800/2	3J-D4800/2	4800	2	80	50	117		7.5	32	32	
3J-DM6000/0.8	3J-D6000/0.8	6000	0.8	100	50	88		7.5	32	32	
3J-DM6000/1.6	3J-D6000/1.6	6000	1.6	100	50	88		7.5	32	32	
3J-DM7500/0.63	3J-D7500/0.63	7500	0.63	100	50	117		7.5	32	32	
3J-DM7500/1.3	3J-D7500/1.3	7500	1.3	100	50	117		7.5	40	40	
3J-DM9600/0.5	3J-D9600/0.5	9600	0.5	110	50	117		7.5	40	40	
3J-DM9600/1	32J-D9600/1	9600	1	110	50	117		7.5	40	40	
3J-DM12000/0.4	3J-D12000/0.4	12000	0.4	120	50	117		7.5	40	40	
3J-DM12000/0.8	3J-D12000/0.8	12000	0.8	120	50	117		7.5	50	50	
3J-DM15000/0.32	3J-D15000/0.32	15000	0.32	135	50	117		7.5	50	50	
3J-DM15000/0.63	3J-D15000/0.63	15000	0.63	135	50	117		7.5	50	50	

J-$\frac{D}{T}$型液压隔膜泵外型安装尺寸

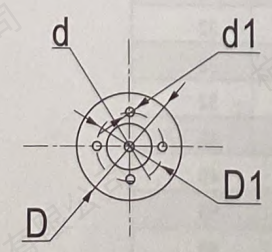

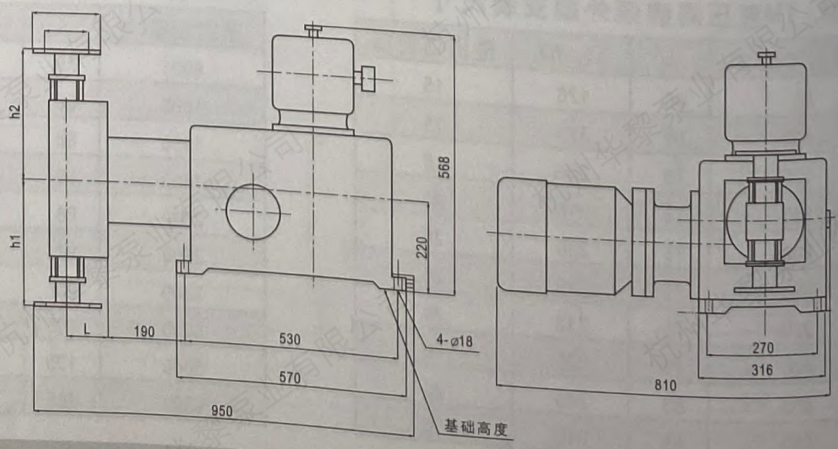

T-TM(25机座)型液压隔膜式 T-T(25机座)型柱塞式 计量泵性能参数表

型号		额定流量 L/h	额定排出压力MPa	柱塞直径 mm	行程 mm	泵速 min^{-1}	配用电机		进口直径 mm	出口直径 mm	重量 kg
隔膜式	柱塞式						型号	功率kw			
	J-T160/50	160	50	20	90	100		7.5	15	15	
	J-T200/40	200	40	25	90	100		5.5	15	15	
	J-T200/50	200	50	25	90	100		7.5	15	15	
	J-T250/32	250	32	25	90	100		5.5	15	15	
	J-T250/50	250	50	25	90	100		7.5	15	15	
	J-T320/25	320	25	30	90	100		7.5	20	20	
	J-T320/50	320	50	30	90	100		7.5	20	20	
J-TM400/20	J-T400/20	400	20	32	90	100		7.5	20	20	
	J-T400/40	400	40	32	90	100		7.5	20	20	
J-TM500/16	J-T500/16	500	16	35	90	100		7.5	20	20	
	J-T500/32	500	32	35	90	100		7.5	20	20	
J-TM630/12.5	J-T630/12.5	630	12.5	40	90	100		7.5	20	20	
	J-T630/25	630	25	40	90	100		7.5	25	25	
J-TM800/10	J-T800/10	800	10	45	90	100		7.5	25	25	
J-TM800/20	J-T800/20	800	20	45	90	100		7.5	25	25	
J-TM1000/8	J-T1000/8	1000	8	50	90	100		7.5	32	32	
J-TM1000/16	J-T1000/16	1000	16	50	90	100		7.5	32	32	
J-TM1250/6.3	J-T1250/6.3	1250	6.3	55	90	100		7.5	32	32	
J-TM1250/12	J-T1250/12	1250	12	55	90	100		7.5	32	32	
J-TM1600/5	J-T1600/5	1600	5	63	90	100		7.5	40	32	
J-TM1600/10	J-T1600/10	1600	10	63	90	100		7.5	40	32	
J-TM2000/4	J-T2000/4	2000	4	63	90	100		7.5	50	40	
J-TM2000/8	J-T2000/8	2000	8	63	90	100		7.5	50	40	
J-TM2500/3.2	J-T2500/3.2	2500	3.2	80	90	100		7.5	65	40	
J-TM2500/6.3	J-T2500/6.3	2500	6.3	80	90	100		7.5	65	40	
J-TM3200/2.5	J-T3200/2.5	3200	2.5	80	90	100		7.5	65	40	
J-TM3200/5	J-T3200/5	3200	5	80	90	100		7.5	65	40	
J-TM4000/2	J-T4000/2	4000	2	100	90	100		7.5	65	50	
J-TM4000/4	J-T4000/4	4000	4	100	90	100		7.5	65	50	
J-TM5000/1.6	J-T5000/1.6	5000	1.6	110	90	100		7.5	65	50	
J-TM5000/3.2	J-T5000/3.2	5000	3.2	110	90	100		7.5	65	50	
	J-T6300/1.3	6300	1.3	120	90	100		7.5	65	50	
	J-T6300/2.5	6300	2.5	110	90	134		11	65	50	
	J-T8000/1	8000	1	140	90	134		11	80	65	
	J-T8000/2	8000	2	140	90	134		11	80	65	
	J-T10000/0.8	10000	0.8	160	90	134		11	80	65	
	J-T10000/1.6	10000	1.6	160	90	134		11	80	65	
	J-T12500/0.63	12500	0.63	170	90	134		11	100	65	
	J-T12500/1.3	12500	1.3	170	90	134		11	100	65	
	J-T16000/0.5	16000	0.5	200	90	134		11	125	80	
	J-T16000/1	16000	1	200	90	134		11	125	80	
	J-T20000/0.4	20000	0.4	220	90	134		11	150	100	
	J-T20000/0.8	20000	0.8	220	90	134		11	150	100	

JZ、JD、JT型计量泵不同流量法兰尺寸表

	JZ型			JD型			JT型		
	250L/h 以下	630L/h 以下	1000L/h 以下	400L/h 以下	1000L/h 以下	2500L/h 以下	1000L/h 以下	3200L/h 以下	6300L/h 以下
d	15	20	25	20	25	32	25	40	50
d1	13.5	13.5	13.5	13.5	13.5	17.5	13.5	17.5	17.5
D	95	105	115	105	115	140	115	150	165
D1	65	75	85	75	85	100	85	110	125
h1	145	158	168	158	168	242	168	242	272
h2	145	158	168	158	168	242	168	242	272

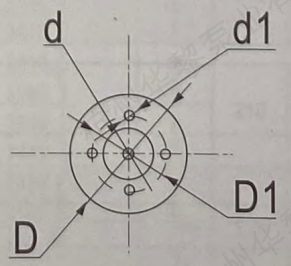

2T-TM(25机座)型液压隔膜式 2T-T(25机座)型柱塞式 计量泵性能参数表

型号		额定流量 L/h	额定排出压力MPa	柱塞直径 mm	行程 mm	泵速 min^{-1}	配用电机		进口直径 mm	出口直径 mm	重量 kg
隔膜式	柱塞式						型号	功率kw			
	2J-T320/50	320	50	20	90	100		11	15	15	
	2J-T400/40	400	40	25	90	100		7.5	15	15	
	2J-T400/50	400	50	25	90	100		11	15	15	
	2J-T500/32	500	32	25	90	100		7.5	15	15	
	2J-T500/50	500	50	25	90	100		11	15	15	
	2J-T640/25	640	25	30	90	100		7.5	20	20	
	2J-T640/50	640	50	30	90	100		11	20	20	
2J-TM800/20	2J-T800/20	800	20	32	90	100		7.5	20	20	
	2J-T800/40	800	40	32	90	100		11	20	20	
2J-TM1000/16	2J-T1000/16	1000	16	35	90	100		7.5	20	20	
	2J-T1000/32	1000	32	35	90	100		11	20	20	
2J-TM1260/12.5	2J-T1260/12.5	1260	12.5	40	90	100		7.5	25	25	
	2J-T1260/25	1260	25	40	90	100		11	25	25	
2J-TM1600/10	2J-T1600/10	1600	10	45	90	100		7.5	25	25	
2J-TM1600/20	2J-T1600/20	1600	20	45	90	100		11	25	25	
2J-TM2000/8	2J-T2000/8	2000	8	50	90	100		7.5	32	32	
2J-TM2000/16	2J-T2000/16	2000	16	50	90	100		11	32	32	
2J-TM2500/6.3	2J-T2500/6.3	2500	6.3	55	90	100		7.5	32	32	
2J-TM2500/12	2J-T2500/12	2500	12	50	90	100		11	32	32	
2J-TM3200/5	2J-T3200/5	3200	5	63	90	100		7.5	40	32	
2J-TM3200/10	2J-T3200/10	3200	10	63	90	100		11	40	32	
2J-TM4000/4	2J-T4000/4	4000	4	63	90	100		7.5	50	40	
2J-TM4000/8	2J-T4000/8	4000	8	63	90	100		11	50	40	
2J-TM5000/3.2	2J-T5000/3.2	5000	3.2	80	90	100		7.5	65	40	
2J-TM5000/6.3	2J-T5000/6.3	5000	6.3	80	90	100		11	65	40	
2J-TM6400/2.5	2J-T6400/2.5	6400	2.5	80	90	100		7.5	65	40	
2J-TM6400/5	2J-T6400/5	6400	5	80	90	100		11	65	40	
2J-TM8000/2	2J-T8000/2	8000	2	100	90	100		7.5	65	50	
2J-TM8000/4	2J-T8000/4	8000	4	100	90	100		11	65	50	
2J-TM10000/1.6	2J-T10000/1.6	10000	1.6	110	90	100		7.5	65	50	
2J-TM10000/3.2	2J-T10000/3.2	10000	3.2	110	90	100		11	65	50	
	2J-T12600/1.3	12600	1.3	120	90	100		7.5	65	50	
	2J-T12600/2.5	12600	2.5	120	90	100		11	65	50	
	2J-T16000/1	16000	1	140	90	100		7.5	80	65	
	2J-T16000/2	16000	2	140	90	100		11	80	65	
	2J-T20000/0.8	20000	0.8	160	90	100		7.5	80	65	
	2J-T20000/1.6	20000	1.6	160	90	100		11	80	65	
	2J-T25000/0.63	25000	0.63	170	90	100		7.5	100	65	
	2J-T25000/1.3	25000	1.3	170	90	100		11	100	65	
	2J-T32000/0.5	32000	0.5	200	90	100		7.5	125	80	
	2J-T32000/1	32000	1	200	90	100		11	125	80	
	2J-T40000/0.4	40000	0.4	220	90	100		7.5	150	100	
	2J-T40000/0.8	40000	0.8	220	90	100		11	150	100	

J-Z.J-D.J-T多联(缸)泵外形安装尺寸

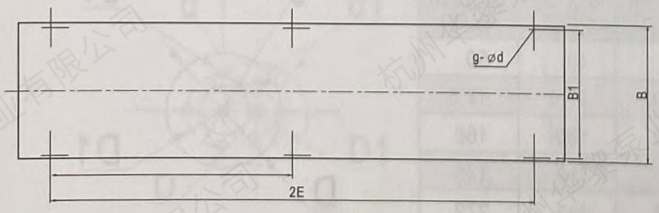

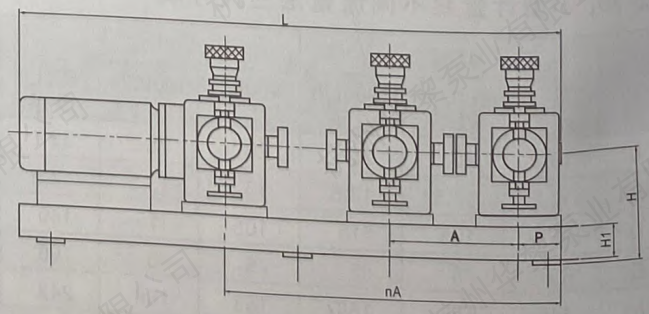

3T-TM(25机座)型液压隔膜式
3T-T(25机座)型柱塞式

计量泵性能参数表

型号		额定流量 L/h	额定排出压力MPa	柱塞直径 mm	行程 mm	泵速 min^{-1}	配用电机		进口直径 mm	出口直径 mm	重量 kg
隔膜式	柱塞式						型号	功率kw			
	3J-T480/50	480	50	20	90	100		15	15	15	
	3J-T600/40	600	40	25	90	100		11	15	15	
	3J-T600/50	600	50	25	90	100		15	15	15	
	3J-T750/32	750	32	25	90	100		11	15	15	
	3J-T750/50	750	50	25	90	100		15	15	15	
	3J-T960/25	960	25	30	90	100		11	20	20	
	3J-T960/50	960	50	30	90	100		15	20	20	
3J-TM1200/20	3J-T1200/20	1200	20	32	90	100		11	20	20	
	3J-T1200/40	1200	40	32	90	100		15	20	20	
3J-TM1500/16	3J-T1500/16	1500	16	35	90	100		11	20	20	
	3J-T1500/32	1500	32	35	90	100		15	20	20	
3J-TM1890/12.5	3J-T1890/12.5	1890	12.5	40	90	100		11	20	20	
	3J-T1890/25	1890	25	40	90	100		15	25	25	
3J-TM2400/10	3J-T2400/10	2400	10	45	90	100		11	25	25	
3J-TM2400/20	3J-T2400/20	2400	20	45	90	100		15	25	25	
3J-TM3000/8	3J-T3000/8	3000	8	50	90	100		11	32	32	
3J-TM3000/16	3J-T3000/16	3000	16	50	90	100		15	32	32	
3J-TM3750/6.3	3J-T3750/6.3	3750	6.3	55	90	100		11	32	32	
3J-TM3750/12	3J-T3750/12	3750	12	55	90	100		15	32	32	
3J-TM4800/5	3J-T4800/5	4800	5	63	90	100		11	40	32	
3J-TM4800/10	3J-T4800/10	4800	10	63	90	100		15	40	32	
3J-TM6000/4	3J-T6000/4	6000	4	63	90	100		11	50	40	
3J-TM6000/8	3J-T6000/8	6000	8	63	90	100		15	50	40	
3J-M7500/3.2	3J-T7500/3.2	7500	3.2	80	90	100		11	65	40	
3J-TM7500/6.3	3J-T7500/6.3	7500	6.3	80	90	100		15	65	40	
3J-TM9600/2.5	3J-T9600/2.5	9600	2.5	80	90	100		11	65	40	
3J-TM9600/5	3J-T9600/5	9600	5	80	90	100		15	65	40	
3J-TM12000/2	3J-T12000/2	12000	2	100	90	100		11	65	50	
3J-TM12000/4	3J-T12000/4	12000	4	100	90	100		15	65	50	
3J-TM15000/1.6	3J-T15000/1.6	15000	1.6	110	90	100		11	65	50	
3J-TM15000/3.2	3J-T15000/3.2	15000	3.2	110	90	100		15	65	50	
	3J-T18600/1.3	18600	1.3	120	90	100		11	65	50	
	3J-T18600/2.5	18600	2.5	120	90	100		15	65	50	
	3J-T24000/1	24000	1	140	90	100		11	80	65	
	3J-T24000/2	24000	2	140	90	100		15	80	65	
	3J-T30000/0.8	30000	0.8	160	90	100		11	80	65	
	3J-T30000/1.6	30000	1.6	160	90	100		15	80	65	
	3J-T37500/0.63	37500	0.63	170	90	100		11	100	65	
	3J-T37500/1.3	37500	1.3	170	90	100		15	100	65	
	3J-T48000/0.5	48000	0.5	200	90	100		11	125	80	
	3J-T48000/1	48000	1	200	90	100		15	125	80	
	3J-T60000/0.4	60000	0.4	220	90	100		11	150	100	
	3J-T60000/0.8	60000	0.8	220	90	100		15	150	100	

多联(缸)泵外型及安装尺寸

型号	缸数	n	A	H1	H	B1	B	2E	d	g	P	L
JT	五	4	436	160	380	530	570	2718	18	8	210	2758
	四	3						2282		8		2322
	三	2						1846		6		1886
	二	1						1410		6		1450
JD	五	4	436	160	380	530	570	2718	18	8	210	2758
	四	3						2282		8		2322
	三	2						1846		6		1886
	二	1						1410		6		1450
JZ	五	4	326	140	312	370	400	1488	18	6	125	1968
	四	3						1162		6		1642
	三	2						836		4		1316
	二	1						510		4		990

JM型机械驱动隔膜式计量泵技术参数表

型号	额定流量 L/h	额定排出压力 Mpa	配用电机 型号	配用电机 功率KW	进口直径 mm	出口直径 mm	重量 kg	
JM-12/1	12	1	AO2-6324	0.18	8	8	25	
JM-16/1	16	1	AO2-6324	0.18	8	8	25	
JM-24/1	24	1	AO2-6324	0.18	8	8	25	
JM-32/1	32	1	AO2-7214	0.37	8	8	25	
JM-48/1	48	1	AO2-7214	0.37	10	10	25	
JM-60/1	60	1	AO2-7214	0.37	10	10	30	
JM-80/1	80	1	AO2-7214	0.37	10	10	30	
JM-120/1	120	1	AO2-7214	0.37	10	10	30	
JM-160/1	160	1	AO2-7214	0.37	15	15	30	
JM-250/0.8	250	0.8	AO2-8014	0.55	15	15	35	
JM-300/0.8	300	0.8	AO2-8014	0.55	20	20	35	

JH型活塞式加药泵技术参数表

型号	额定流量 L/h	额定排出压力 MPa	活塞直径 mm	活塞行径 mm	泵速 min-1	电动机 型号	电动机 功率 KW	进出口管直径 mm	型号	额定流量 L/h	额定排出压力 MPa	活塞直径 mm	活塞行径 mm	泵速 min-1	电动机 型号	电动机 功率 KW	进出口管直径 mm
JH-20/5.5	20	5.5	16	20	93	JW-7114	0.37	8	2JH-200/3.2	200	3.2	36	20	93	Y90S-4	1.1	12
JH-32/4	32	4	20	20	93	JW-7114	0.37	8	2JH-250/2.5	250	2.5	40	20	93	Y90S-4	1.1	12
JH-50/2.5	50	2.5	25	20	93	JW-7114	0.37	10	2JH-320/2	320	2	45	20	93	Y90S-4	1.1	15
JH-80/1.6	80	1.6	32	20	93	JW-7114	0.37	10	2JH-400/1.6	400	1.6	50	20	93	Y90S-4	1.1	15
JH-100/3.2	100	3.2	36	20	93	JW-7134	0.75	12	3JH-60/5.5	60	5.5	16	20	93	JW-7134	0.75	8
JH-125/2.5	125	2.5	40	20	93	JW-7134	0.75	12	3JH-96/4	96	4	20	20	93	JW-7134	0.75	8
JH-160/2	160	2	45	20	93	JW-7134	0.75	15	3JH-150/2.5	150	2.5	25	20	93	JW-7134	0.75	10
JH-200/1.6	200	1.6	50	20	93	JW-7134	0.75	15	3JH-240/1.6	240	1.6	32	20	93	JW-7134	0.75	10
2JH-40/5.5	40	5.5	16	20	93	JW-7124	0.55	8	3JH-300/3.2	300	3.2	36	20	93	Y90L-4	1.5	12
2JH-64/4	64	4	20	20	93	JW-7124	0.55	8	3JH-375/2.5	275	2.5	40	20	93	Y90L-4	1.5	12
2JH-100/2.5	100	2.5	25	20	93	JW-7124	0.55	10	3JH-480/2	480	2	45	20	93	Y90L-4	1.5	15
2JH-160/1.6	160	1.6	32	20	93	JW-7124	0.55	10	3JH-600/1.6	600	1.6	50	20	93	Y90L-4	1.5	15

注：安装尺寸与J-X型泵相同

J-M机械驱动隔膜式计量泵外型安装尺寸

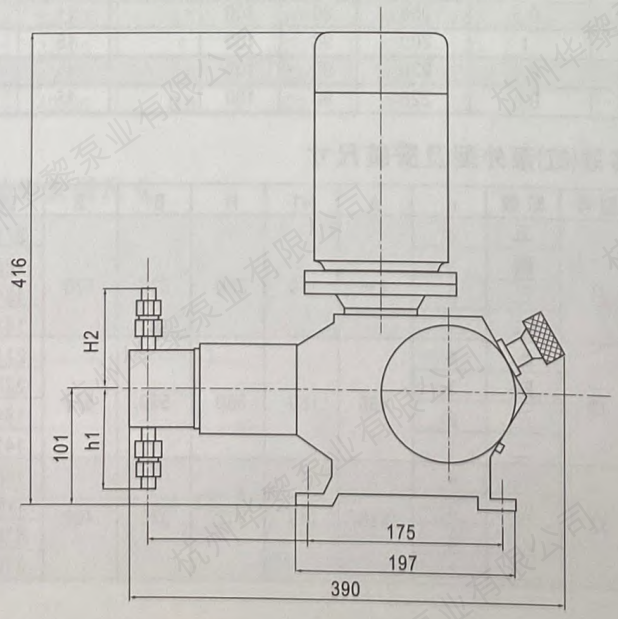

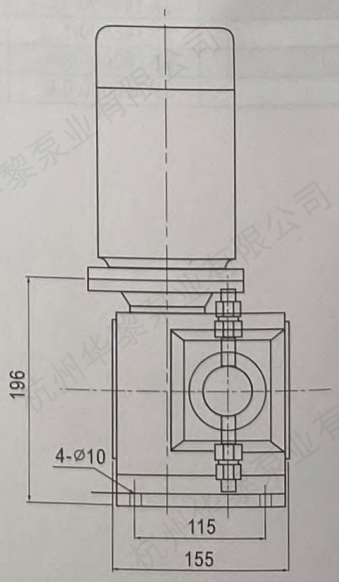

超临界CO_2萃取专用泵技术参数表

型　号	流量 L/h	进口压力 Mpa	出口压力 Mpa	进口管孔 mm	出口管孔 mm	电机功率 kw
2J-X5/32-3.5	5	3.5	32	4	4	0.55
2J-X5/40-3.5	5	3.5	40	4	4	0.55
2J-X5/50-3.5	5	3.5	50	4	4	0.75
2J-XZ5/60-3.5	5	3.5	60	4	3	0.75
2J-XZ10/32-3.5	10	3.5	32	6	4	0.75
2J-XZ10/40-3.5	10	3.5	40	6	4	1.1
2J-XZ10/50-3.5	10	3.5	50	6	4	1.1
2J-XZ10/60-3.5	10	3.5	60	6	3	1.5
2J-XZ20/32-3.5	20	3.5	32	6	4	1.1
2J-XZ20/40-3.5	20	3.5	40	6	4	1.5
2J-XZ20/50-3.5	20	3.5	50	6	4	1.5
2J-XZ20/60-3.5	20	3.5	60	6	3	2.2
3DT-30/32-3.5	30	3.5	32	8	5	2.2
3DT-30/40-3.5	30	3.5	40	8	5	2.2
3DT-30/50-3.5	30	3.5	50	8	4	3
3DT-30/60-3.5	30	3.5	60	8	4	3
3DT-50/32-3.5	50	3.5	32	8	5	2.2
3DT-50/40-3.5	50	3.5	40	8	5	3
3DT-50/50-3.5	50	3.5	50	8	4	4
3DT-50/60-3.5	50	3.5	60	8	4	4
3DT-100/32-3.5	100	3.5	32	10	8	3
3DT-100/40-3.5	100	3.5	40	10	8	4
3DT-100/50-3.5	100	3.5	50	10	8	4
3DT-100/60-3.5	100	3.5	60	10	8	5.5
3DT-200/32-3.5	200	3.5	32	12	10	5.5
3DT-200/40-3.5	200	3.5	40	12	10	7.5
3DT-200/50-3.5	200	3.5	50	12	10	7.5
3DT-300/32-3.5	300	3.5	32	12	10	7.5
3DT-300/40-3.5	300	3.5	40	12	10	11
3DT-300/50-3.5	300	3.5	50	12	10	15
3DT-500/32-3.5	500	3.5	32	15	10	7.5
3DT-500/40-3.5	500	3.5	40	15	10	11
3DT-500/50-3.5	500	3.5	50	15	10	11
3DT-1000/32-3.5	1000	3.5	32	25	16	11
3DT-1000/40-3.5	1000	3.5	40	25	16	15
3DT-1000/50-3.5	1000	3.5	50	25	16	18.5
3DT-2000/25-3.5	2000	3.5	25	32	20	18.5
3DT-2000/32-3.5	2000	3.5	32	32	20	22
3DT-2000/40-3.5	2000	3.5	40	32	20	30

3DT型电动往复泵技术参数表

型　号	最大流量 L/h	最高排出压力 Mpa	柱塞往复行程 mm	柱塞直径 mm	配套电机 kw
3DT-Ⅰ50	50	50	ϕ10	40	3
3DT-Ⅰ100	100	40	ϕ12	40	3
3DT-Ⅱ100	100	50	ϕ10	60	3
3DT-Ⅱ200	200	50	ϕ14	60	5.5
3DT-Ⅱ300	300	40	ϕ18	60	7.5
3DT-Ⅱ400	400	32	ϕ20	60	7.5
3DT-Ⅲ500	500	50	ϕ18	90	11
3DT-Ⅲ600	600	50	ϕ20	90	15
3DT-Ⅲ800	800	50	ϕ22	90	15
3DT-Ⅲ1000	1000	50	ϕ25	90	18.5

3DT-Ⅰ计量泵外型安装尺寸

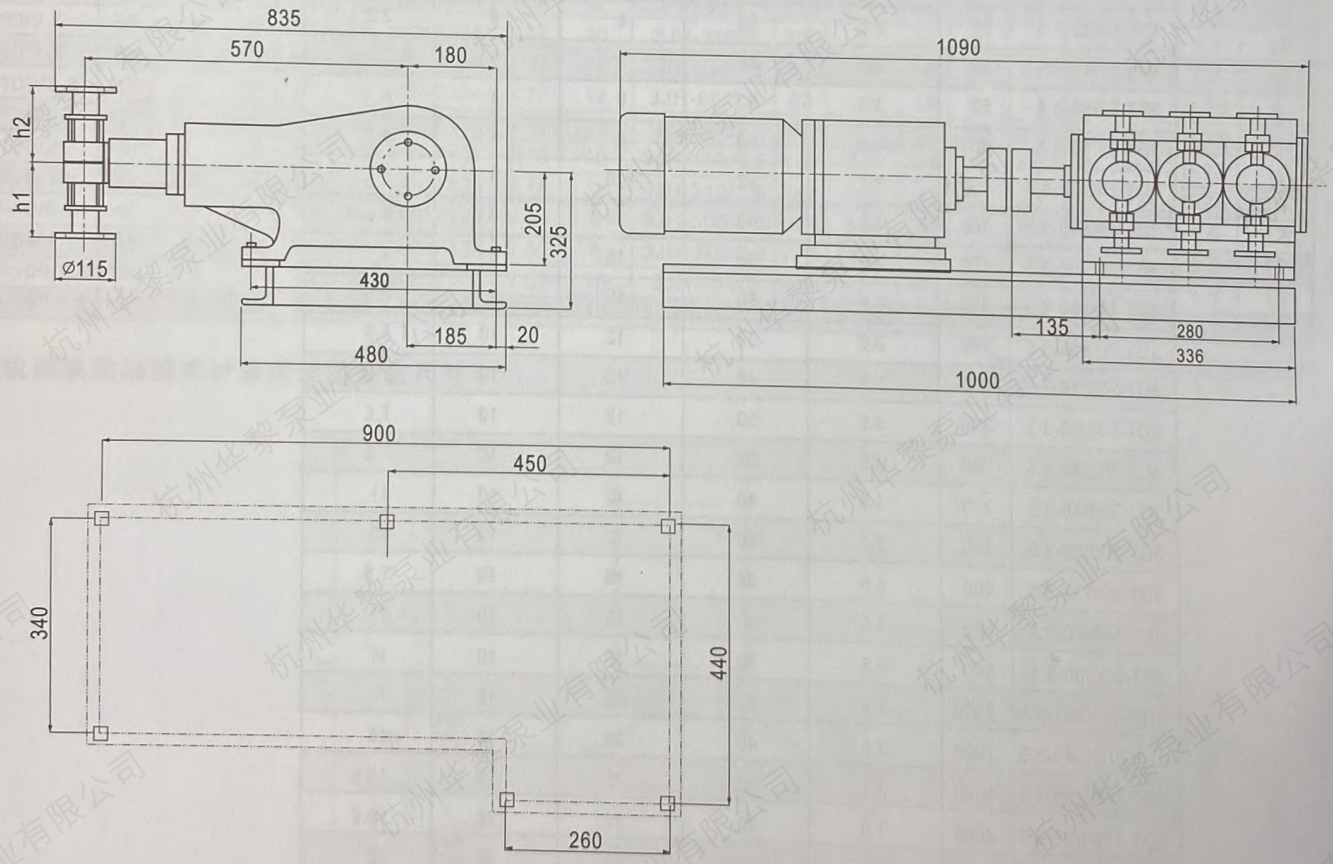

3DT-Ⅱ计量泵外型安装尺寸

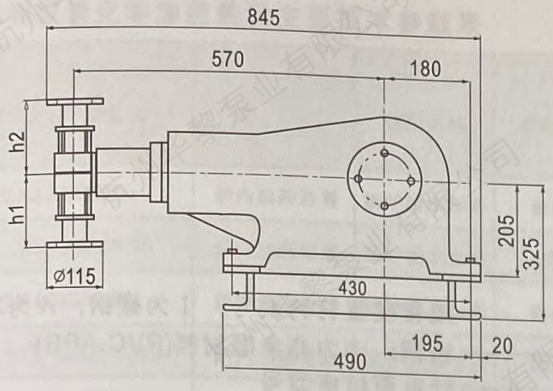

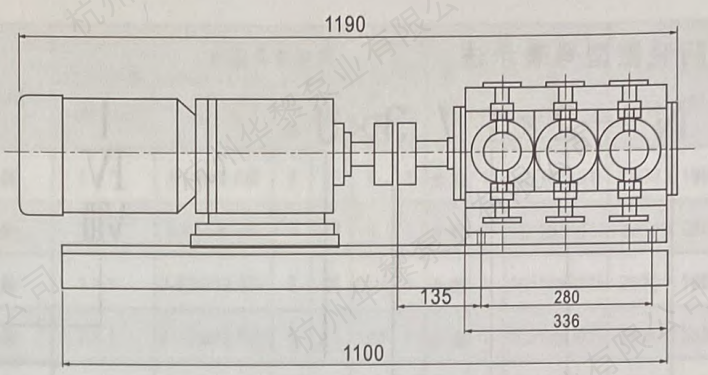

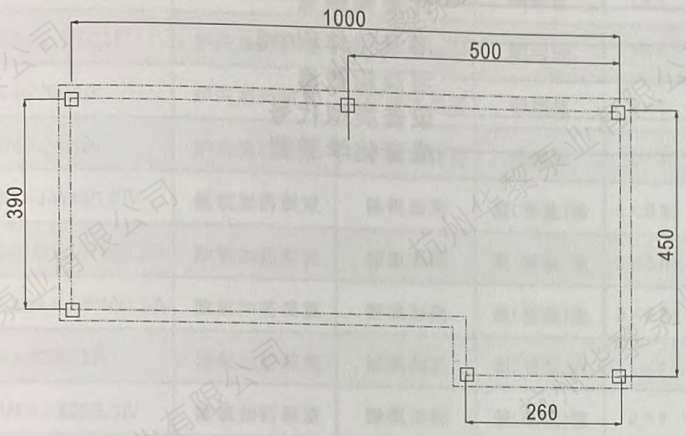

3DT-Ⅲ计量泵外型安装尺寸

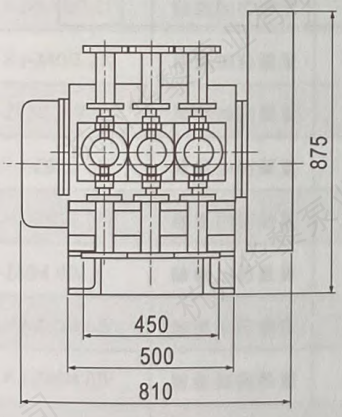

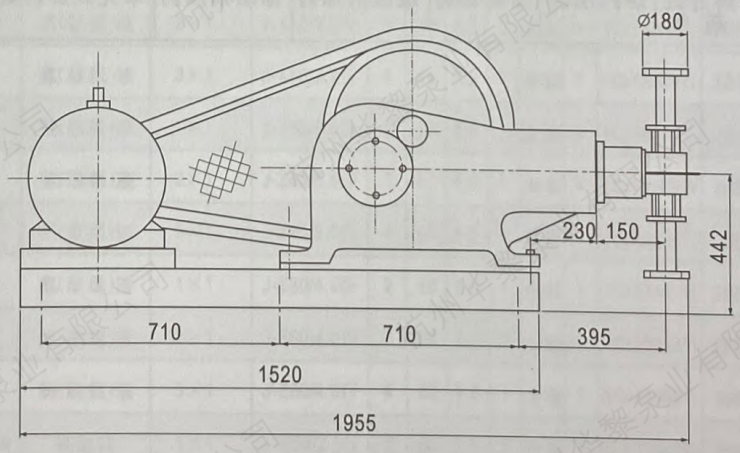

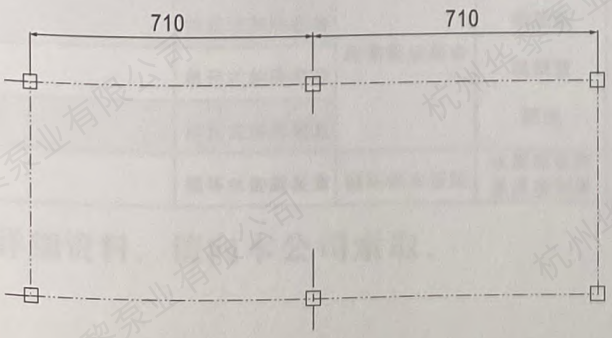

成套加药装置型号表示法

CT N—2×1 / 3×J I IV VIII

- I IV VIII：成套装置材料代号，Ⅰ为碳钢；Ⅳ为不锈钢；Ⅷ为非金属材料(PVC.APS)
- J：计量泵机座型号
- 3：计量泵数量
- 1：溶液箱体积m3
- 2：溶液箱数量
- N：设备类型代号
- CT：成套化学装置

加药方式或药剂代号

代号	N	C	H	F	D	X	L	S	A
加药方式或药剂	炉内加药	除氧加药	缓蚀剂加药	除垢剂加药	单元式加药装置	联氨液	联氨液	磷酸盐	氨液

CT系列成套化学加药装置主要技术参数表

成套化学装置型号	名　称	使用范围	适用介质	容积数量×体积m3	泵型号及参数				底座	管阀	控制柜	装置材料	外形尺寸mm 长×宽×高
					型　号	数量	流量 L/h	压力 Mpa					
CTN-1/2×J-X16/8.0Ⅳ	炉内加药装置	锅炉给水加药	磷酸盐	1×1	J-X16/8.0Ⅳ	2	16	8	1	全套	1	1Cr18Ni9Ti	2600×1800×2500
CTN-2×1/3×J-X16/8.0Ⅳ	炉内加药装置	锅炉给水加药	磷酸盐	2×1	J-X16/8.0Ⅳ	3	16	8	1	全套	1	1Cr18Ni9Ti	2600×2800×2500
CTN-1/2×J-Z25/12.5Ⅳ	炉内加药装置	锅炉给水加药	磷酸盐	1×1	J-Z25/12.5Ⅳ	2	25	12.5	1	全套	1	1Cr18Ni9Ti	2600×1800×2500
CTN-2×1/3×J-Z25/12.5Ⅳ	炉内加药装置	锅炉给水加药	磷酸盐	2×1	J-Z25/12.5Ⅳ	3	25	12.5	1	全套	1	1Cr18Ni9Ti	2600×2800×2500
CTN-1/2×J-Z32/25Ⅳ	炉内加药装置	锅炉给水加药	磷酸盐	1×1	J-Z32/25Ⅳ	2	32	25	1	全套	1	1Cr18Ni9Ti	2600×1800×2500
CTN-2×1/3×J-Z32/25Ⅳ	炉内加药装置	锅炉给水加药	磷酸盐	2×1	J-Z32/25Ⅳ	3	32	25	1	全套	1	1Cr18Ni9Ti	2600×2800×2500
CTN-1/2×J-Z40/20Ⅳ	炉内加药装置	锅炉给水加药	磷酸盐	1×1	J-Z40/20Ⅳ	2	40	20	1	全套	1	1Cr18Ni9Ti	2600×1800×2500
CTN-2×1/3×J-40/20Ⅳ	炉内加药装置	锅炉给水加药	磷酸盐	2×1	J-Z40/20Ⅳ	3	40	20	1	全套	1	1Cr18Ni9Ti	2600×2800×2500
CTC-0.63/2×J-W10/1.0Ⅳ	除氧加药装置	除氧加药	氨(联氨)液	1×0.63	J-W10/1.0Ⅳ	2	10	1	1	全套	1	1Cr18Ni9Ti	2000×1000×2100
CTC-2×0.63/3×J-W10/1.0Ⅳ	除氧加药装置	除氧加药	氨(联氨)液	2×0.63	J-W10/1.0Ⅳ	3	10	1	1	全套	1	1Cr18Ni9Ti	2000×2380×2100
CTC-3×0.63/4×J-W10/1.0Ⅳ	除氧加药装置	除氧加药	氨(联氨)液	3×0.63	J-W10/1.0Ⅳ	4	10	1	1	全套	1	1Cr18Ni9Ti	2000×3000×2100
CTC-1/2×J-X20/6.3Ⅳ	除氧加药装置	除氧加药	氨(联氨)液	1×1	J-X20/6.3Ⅳ	2	20	6.3	1	全套	1	1Cr18Ni9Ti	2600×1600×2500
CTC-2×1/3×J-X20/6.3Ⅳ	除氧加药装置	除氧加药	氨(联氨)液	2×1	J-X20/6.3Ⅳ	3	20	6.3	1	全套	1	1Cr18Ni9Ti	2600×2800×2500
CTC-3×1/4×J-X20/6.3Ⅳ	除氧加药装置	除氧加药	氨(联氨)液	3×1	J-X20/6.3Ⅳ	4	20	6.3	1	全套	1	1Cr18Ni9Ti	3200×4600×2500
CTC-1/2×J-X40/3.2Ⅳ	除氧加药装置	除氧加药	氨(联氨)液	1×1	J-X40/3.2Ⅳ	2	40	3.2	1	全套	1	1Cr18Ni9Ti	2600×1600×2500
CTC-2×1/3×J-X-40/3.2Ⅳ	除氧加药装置	除氧加药	氨(联氨)液	2×1	J-X40/3.2Ⅳ	3	40	3.2	1	全套	1	1Cr18Ni9Ti	2600×2800×2500
CTC-3×1/4×J-X40/3.2Ⅳ	除氧加药装置	除氧加药	氨(联氨)液	3×1	J-X40/3.2Ⅳ	4	40	3.2	1	全套	1	1Cr18Ni9Ti	3200×4600×2500
CTC-1/2×J-Z63/5.0Ⅳ	除氧加药装置	除氧加药	氨(联氨)液	1×1	J-Z63/5.0Ⅳ	2	63	5.0	1	全套	1	1Cr18Ni9Ti	2600×1600×3240
CTC-2×1/3×J-Z63/5.0Ⅳ	除氧加药装置	除氧加药	氨(联氨)液	2×1	J-Z63/5.0Ⅳ	3	63	5.0	1	全套	1	1Cr18Ni9Ti	2600×3300×3240
CTC-3×1/4×J-Z63/5.0Ⅳ	除氧加药装置	除氧加药	氨(联氨)液	3×1	J-Z63/5.0Ⅳ	4	63	5.0	1	全套	1	1Cr18Ni9Ti	3500×4800×3240
CTC-1/2×J-Z80/4.0Ⅳ	除氧加药装置	除氧加药	氨(联氨)液	1×1	J-Z80/4.0Ⅳ	2	80	4.0	1	全套	1	1Cr18Ni9Ti	2600×1600×3240
CTC-2×1/3×J-Z80/4.0Ⅳ	除氧加药装置	除氧加药	氨(联氨)液	2×1	J-Z80/4.0Ⅳ	3	80	4.0	1	全套	1	1Cr18Ni9Ti	2600×3300×3240
CTC-3×1/4×J-Z80/4.0Ⅳ	除氧加药装置	除氧加药	氨(联氨)液	3×1	J-Z80/4.0Ⅳ	4	80	4.0	1	全套	1	1Cr18Ni9Ti	3500×4800×3240
CTH-1/2×J-M50/2.5Ⅳ	缓蚀剂加药装置	粉剂溶解系统	磷酸盐	1×1	J-M50/2.5Ⅳ	2	50	2.5	1	全套	1	1Cr18Ni9Ti	2600×1600×2500
CTF-1/2×J-M125/2.5Ⅳ	防垢剂加药装置	所需防垢组合	T255	1×1	J-M125/2.5Ⅳ	2	125	2.5	1	全套	1	1Cr18Ni9Ti	2600×1600×2500
CTD-	单元式加药装置		磷酸盐	1×1	可根据用户不同工艺流程要求配带不同参数的泵及台数				1	全套	1	1Cr18Ni9Ti	
CTDL-	单元式加药装置		联氨液	1					1	全套	1	1Cr18Ni9Ti	
CTDA-	单元式加药装置		氨液	1					1	全套	1	1Cr18Ni9Ti	
CTX-	循环水加酸装置	循环供水系统	水质稳定剂及混凝剂等	0.63					1	全套	1	1Cr18Ni9Ti	

若需详细资料，请向本公司索取。

磷酸盐成套加药装置

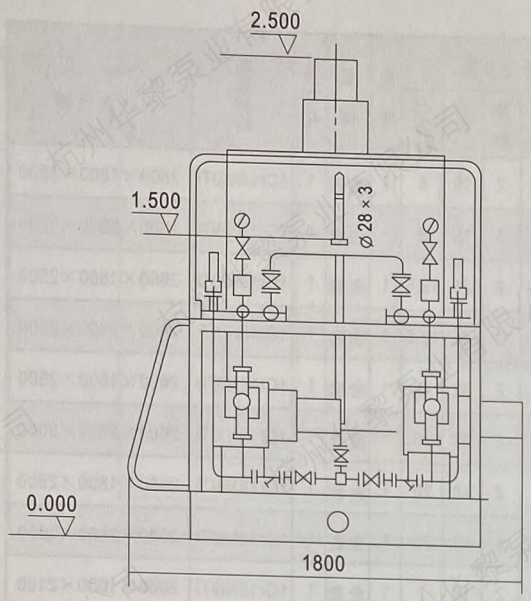
2.500
1.500
Ø28×3
0.000
1800

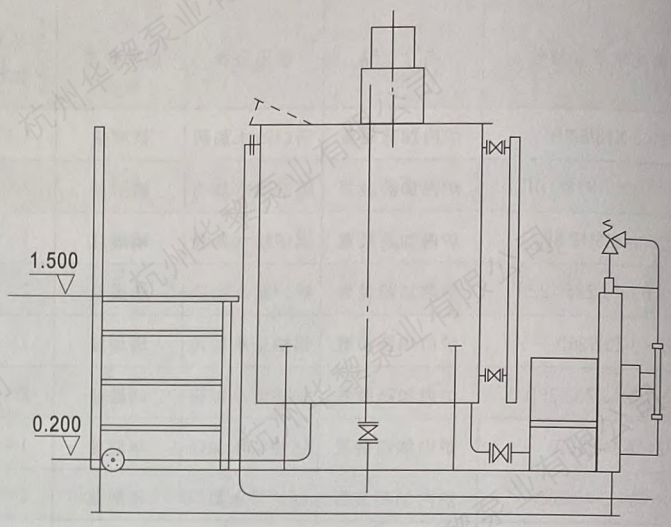
1.500
0.200

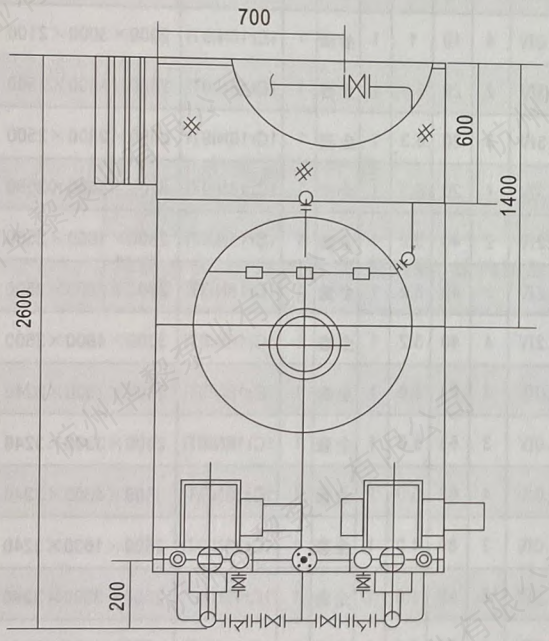
700
600
1400
2600
200

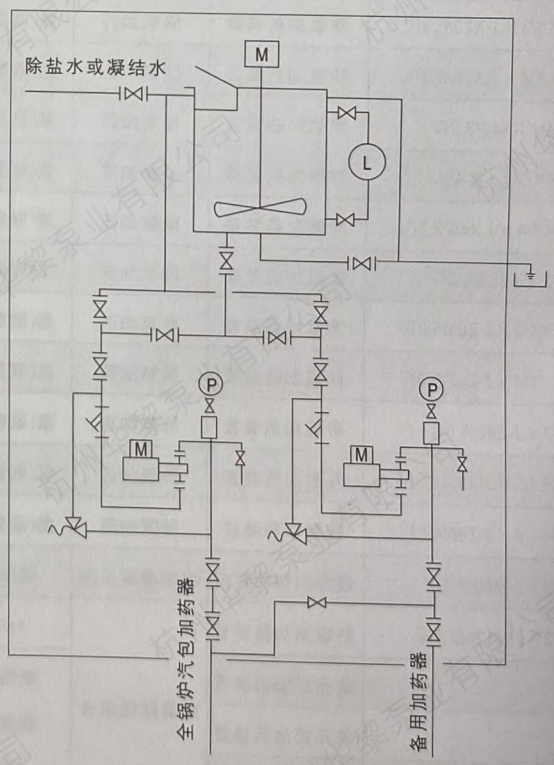
除盐水或凝结水
M
L
P
M
P
M
全锅炉汽包加药器
备用加药器

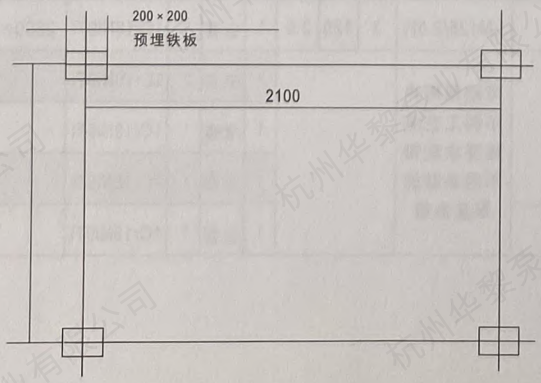
200×200
预埋铁板
2100

磷酸盐成套加药装置

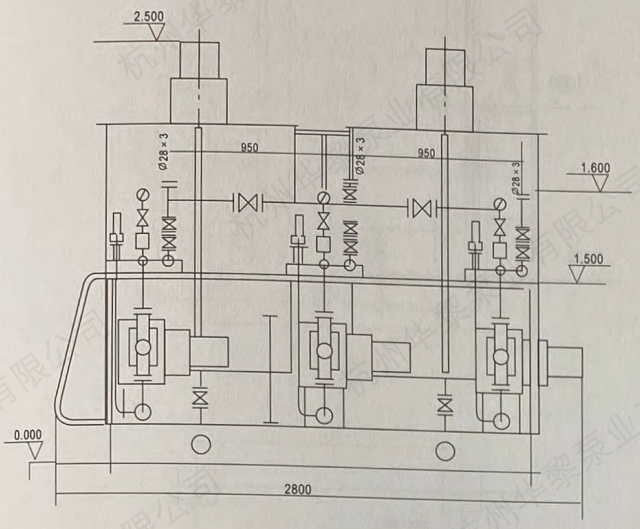
2.500
950
950
1.600
1.500
0.000
2800

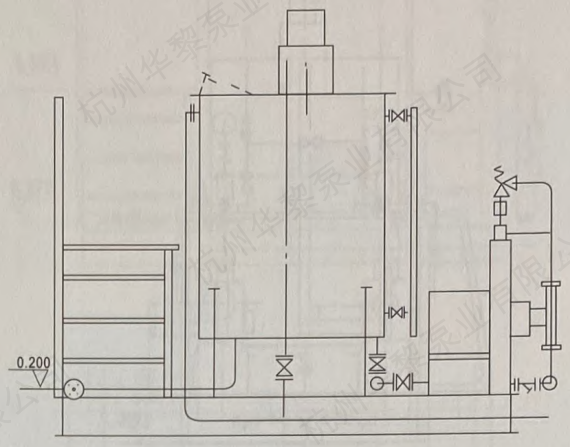
0.200

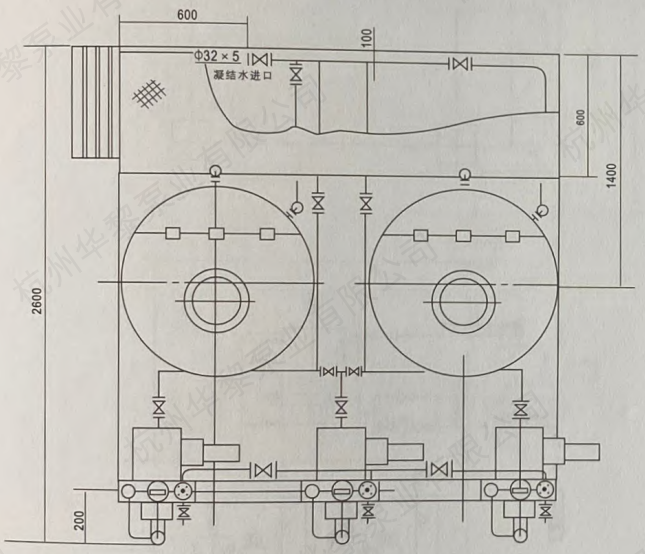
600
100
Φ32×5
凝结水进口
600
1400
2600
200

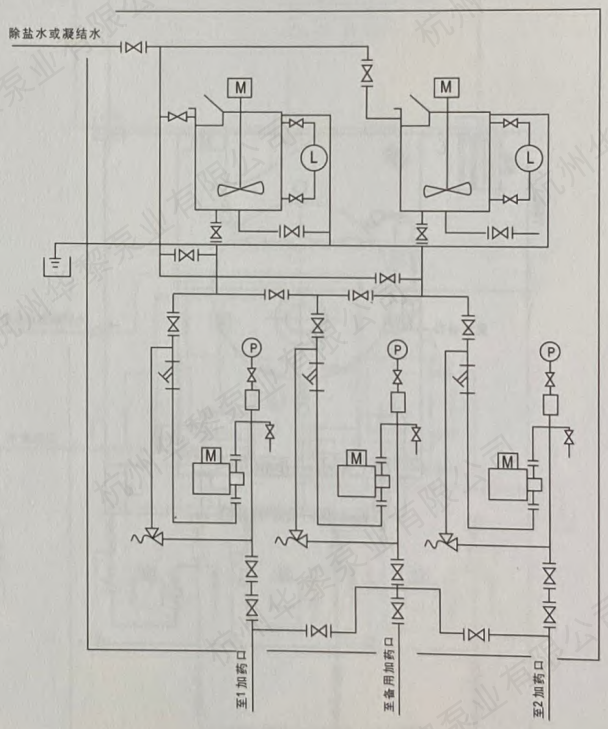
除盐水或凝结水
M
L
P
至1加药口
至备用加药口
至2加药口

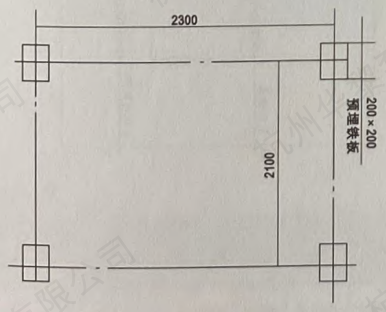
2300
2100
200×200
预埋铁板

氨成套加药装置

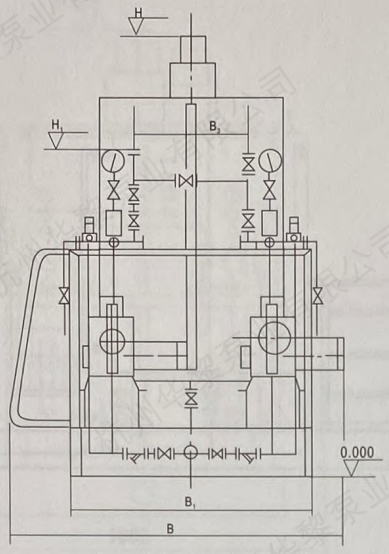

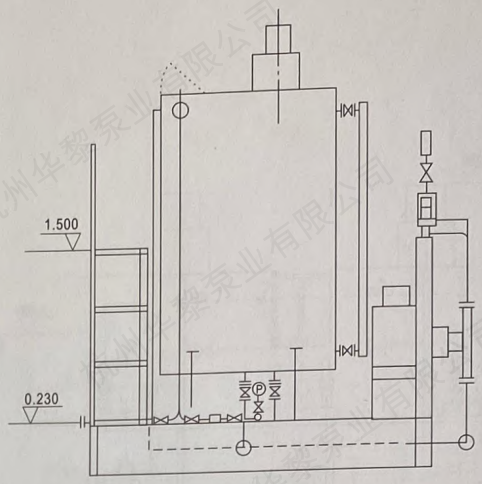

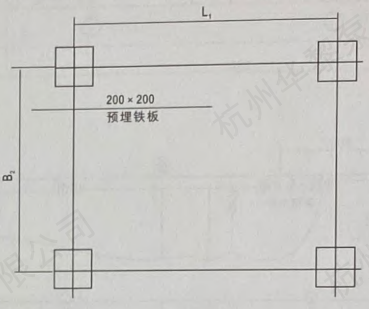

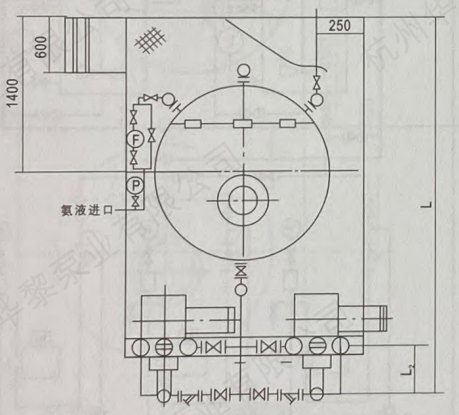

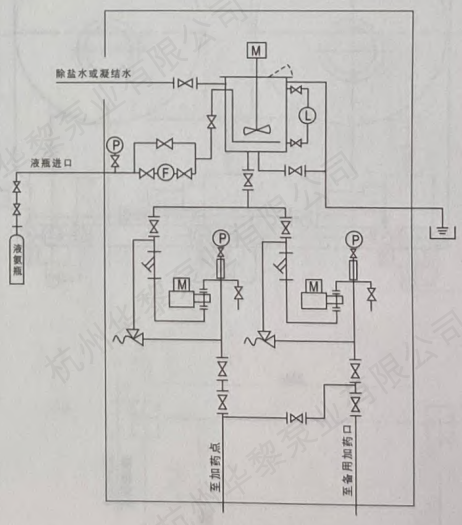

氨成套加药装置

机座号	溶液箱体积V(m³)	L	L1	L2	B	B1	B2	B3	H	H1	DNd
J-W	0.63	2000	1800	150	1000	800	800	600	2.100	1.200	Ø15
J-X	1	2600	2200	200	1600	1200	1200	750	2.500	1.600	Ø28×3
J-Z	2	2600	2200	200	1600	1200	1200	750	3.240	1.600	Ø28×3

氨成套加药装置

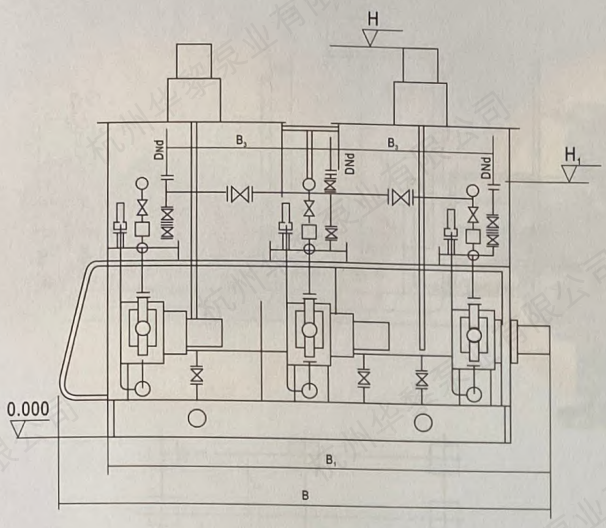

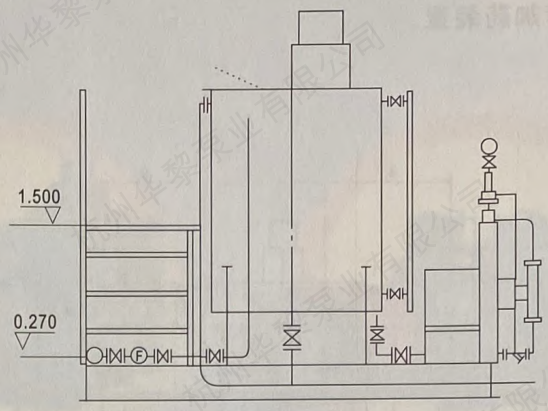

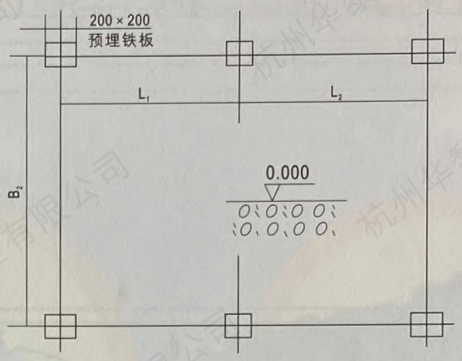

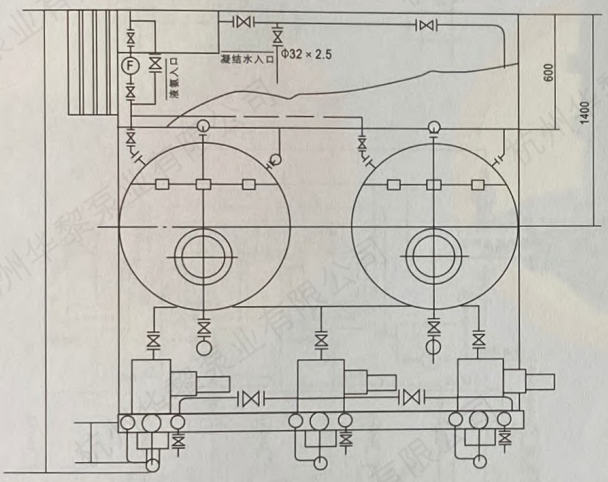

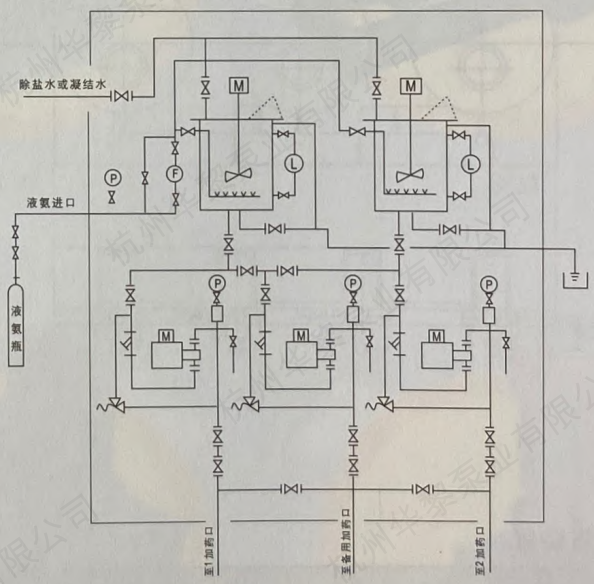

氨成套加药装置

机座号	溶液箱体积V(m^3)	L	L_1	L_2	L_3	B	B1	B2	B3	H	H1	DNd
J-W	0.63	2000	0	1800	150	2380	1900	1900	700	2.700	1.200	∅15
J-X	1.0	2600	1200	1000	200	2800	2300	2300	950	2.500	1.600	∅28×3
J-Z	2.0	2500	1200	1000	200	3300	2800	2800	950	3.240	1.600	∅28×3

氨成套加药装置

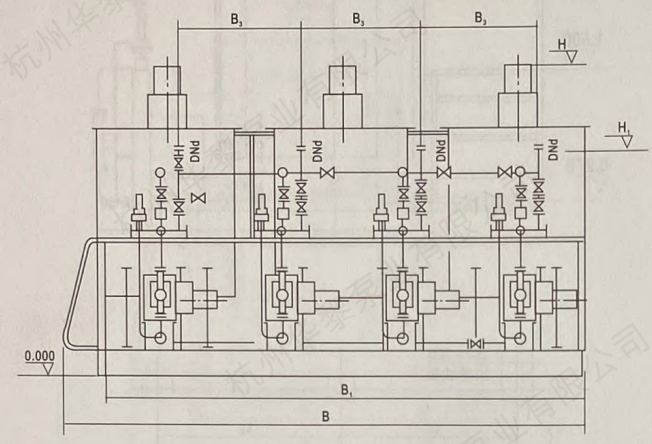

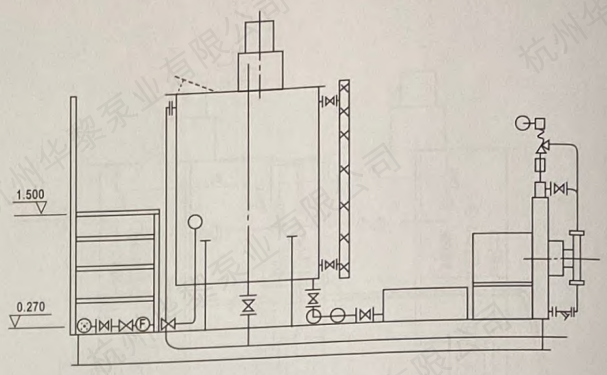

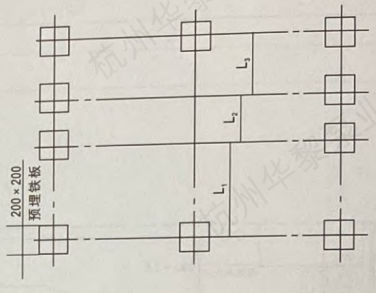

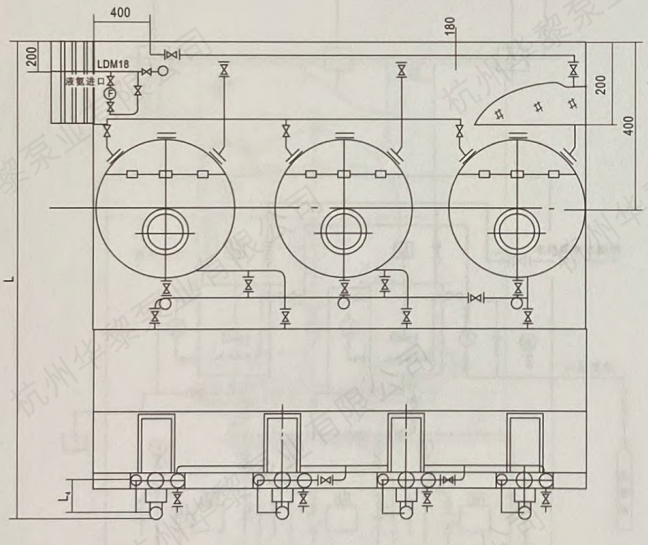

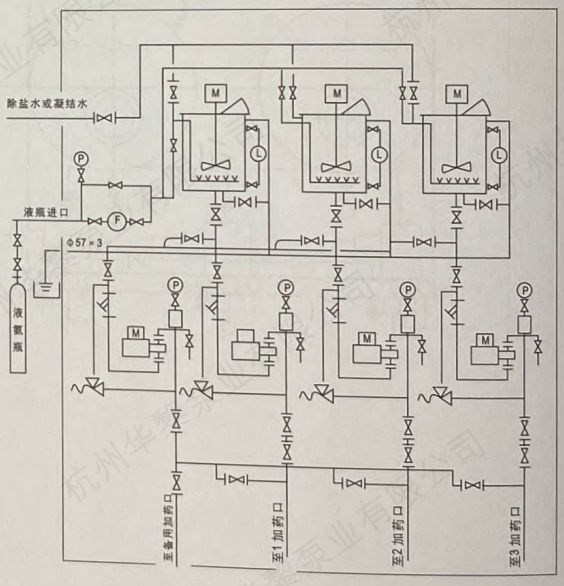

氨成套加药装置

机座号	溶液箱体积V(m³)	L	L_1	L_2	L_3	L_4	B	B1	B2	B3	H	H_1	DNd
J-W	0.63	2000	1000	0	800	150	3000	3000	2800	700	2.100	1.200	Ø15
J-X	1.0	3200	1500	400	1050	200	4600	3800	3600	950	2.500	1.600	Ø28×3
J-Z	2.0	3200	1800	400	1050	200	4800	4500	4300	950	3.240	1.600	Ø28×3

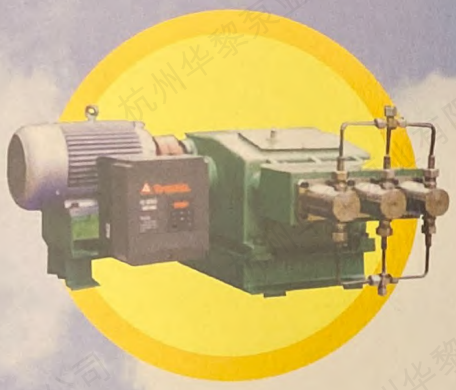

3DT-Ⅰ

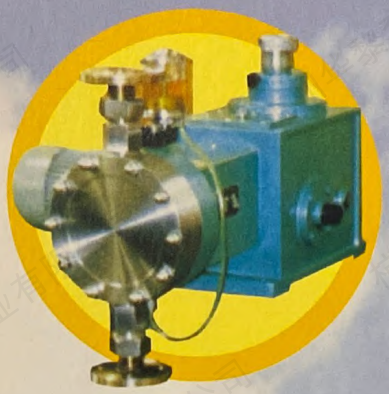

J-ZM

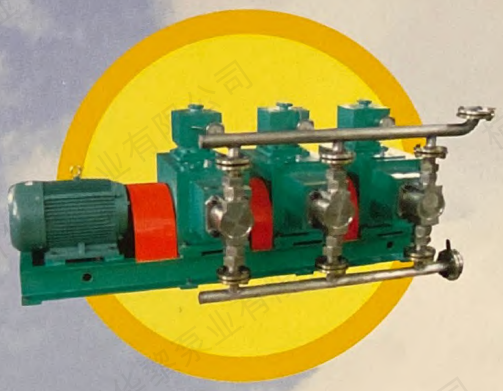

3J-D(T)

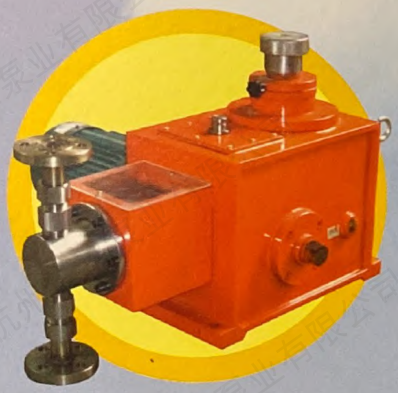

J-Z

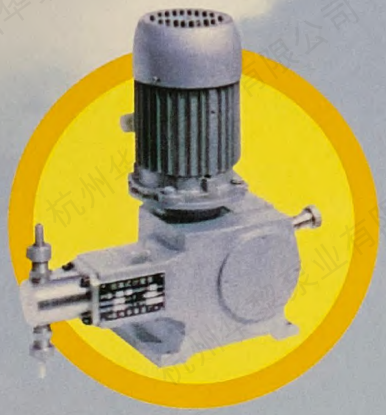

J-W

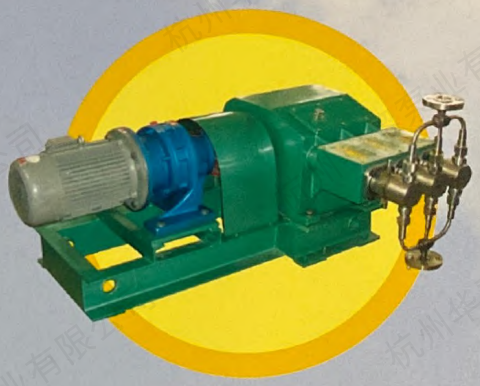

3DT

3J-X(W)

2J-XZ

2J-X(W)

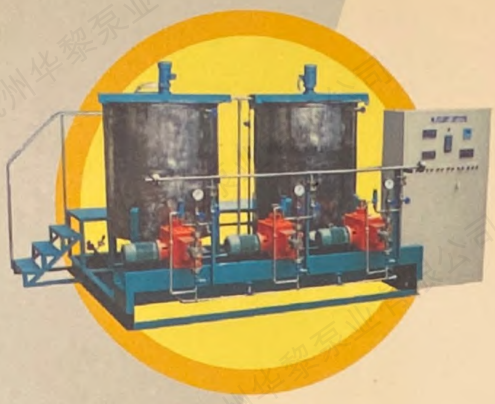
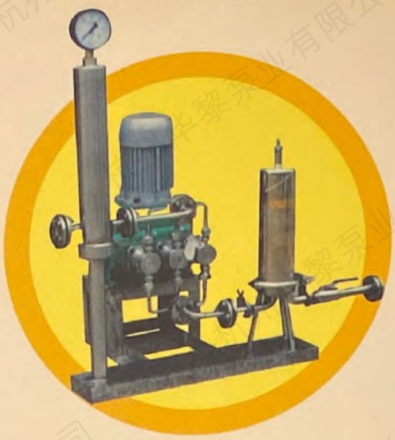

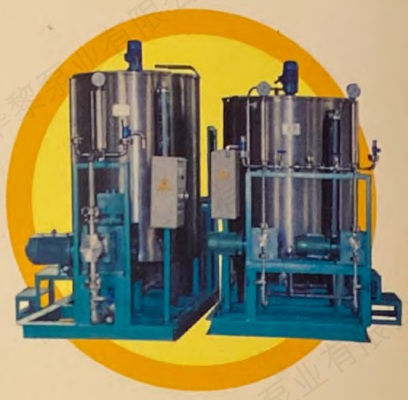

华黎®
HUALI

杭州华黎泵业有限公司

经销商：

杭州华黎泵业有限公司